SỞ KẾ HOẠCH VÀ ĐẦU TƯ
TỈNH HẢI DƯƠNG
PHÒNG ĐĂNG KÝ KINH DOANH

CỘNG HÒA XÃ HỘI CHỦ NGHĨA VIỆT NAM
Độc lập – Tự do – Hạnh phúc

GIẤY CHỨNG NHẬN ĐĂNG KÝ DOANH NGHIỆP
CÔNG TY CỔ PHẦN

Mã số doanh nghiệp: 0801224033

Đăng ký lần đầu: ngày 05 tháng 10 năm 2017

Đăng ký thay đổi lần thứ: 4, ngày 26 tháng 11 năm 2024

1. Tên công ty

Tên công ty viết bằng tiếng Việt: CÔNG TY CỔ PHẦN CÔNG NGHỆ MÔI TRƯỜNG XANH MHB

Tên công ty viết bằng tiếng nước ngoài: MHB TECHNOLOGY GREEN ENVIRONMENT JOINT STOCK COMPANY

Tên công ty viết tắt: MHB. JSC

2. Địa chỉ trụ sở chính

Cụm công nghiệp Hiệp Sơn, Phường Hiệp Sơn, Thị xã Kinh Môn, Tỉnh Hải Dương, Việt Nam

Điện thoại: *0916.034868* Fax:

Email: Website:

3. Vốn điều lệ: 45.000.000.000 đồng.

Bằng chữ: Bốn mươi lăm tỷ đồng

Mệnh giá cổ phần: 10.000 đồng

Tổng số cổ phần: 4.500.000

4. Người đại diện theo pháp luật của công ty

* Họ và tên: NGUYỄN VĂN BIỂN Giới tính: *Nam*

Chức danh: Giám đốc

Sinh ngày: *25/11/1977* Dân tộc: *Kinh* *Quốc tịch: Việt Nam*

Loại giấy tờ pháp lý của cá nhân: *Thẻ căn cước công dân*

Số giấy tờ pháp lý của cá nhân: *030077003698*

Ngày cấp: *12/05/2022* Nơi cấp: *Cục cảnh sát Quản lý hành chính về trật tự xã hội*

Địa chỉ thường trú: *Khu dân cư Châu Xá, Phường Duy Tân, Thị xã Kinh Môn, Tỉnh Hải Dương, Việt Nam*

Địa chỉ liên lạc: *Khu dân cư Châu Xá, Phường Duy Tân, Thị xã Kinh Môn, Tỉnh Hải Dương, Việt Nam*

TRƯỞNG PHÒNG

PHÒNG ĐĂNG KÝ KINH DOANH

TRƯỞNG PHÒNG

Vũ Huy Cường

ỦY BAN NHÂN DÂN **TỈNH HẢI DƯƠNG**	**CỘNG HOÀ XÃ HỘI CHỦ NGHĨA VIỆT NAM** **Độc lập - Tự do - Hạnh phúc**
Số: 2192/QĐ-UBND	*Hải Dương, ngày 29 tháng 6 năm 2018*

QUYẾT ĐỊNH CHỦ TRƯƠNG ĐẦU TƯ
Dự án Cơ sở sản xuất, kinh doanh máy móc và các thiết bị xử lý môi trường của Công ty cổ phần công nghệ môi trường xanh MHB

ỦY BAN NHÂN DÂN TỈNH HẢI DƯƠNG

Căn cứ Luật Tổ chức chính quyền địa phương ngày 19 tháng 6 năm 2015;

Căn cứ Luật Đầu tư ngày 26 tháng 11 năm 2014;

Căn cứ Luật Đất đai ngày 29 tháng 11 năm 2013;

Căn cứ Nghị định số 118/2015/NĐ-CP ngày 12 tháng 11 năm 2015 của Chính phủ quy định chi tiết và hướng dẫn thi hành một số điều của Luật Đầu tư;

Căn cứ Nghị định số 43/2014/NĐ-CP ngày 15 tháng 5 năm 2014 của Chính phủ quy định chi tiết thi hành một số điều của Luật Đất đai;

Căn cứ Thông tư số 16/2015/TT-BKHĐT ngày 18 tháng 11 năm 2015 của Bộ trưởng Bộ Kế hoạch và Đầu tư quy định biểu mẫu thực hiện thủ tục đầu tư và báo cáo hoạt động đầu tư tại Việt Nam;

Xét đề nghị của Sở Kế hoạch và Đầu tư tại Tờ trình số 1014/TTr-SKHĐT ngày 22 tháng 6 năm 2018 và Hồ sơ đề xuất dự án kèm theo của Công ty cổ phần công nghệ môi trường xanh MHB,

QUYẾT ĐỊNH:

Chấp thuận Nhà đầu tư: CÔNG TY CỔ PHẦN CÔNG NGHỆ MÔI TRƯỜNG XANH MHB,

Giấy chứng nhận đăng ký doanh nghiệp công ty cổ phần, mã số doanh nghiệp: 0801224033, đăng ký lần đầu ngày 05 tháng 10 năm 2017, đăng ký thay đổi lần thứ nhất ngày 08 tháng 12 năm 2017; cơ quan cấp: Phòng Đăng ký kinh doanh - Sở Kế hoạch và Đầu tư tỉnh Hải Dương.

Địa chỉ trụ sở chính: Thôn Châu Xá, xã Duy Tân, huyện Kinh Môn, tỉnh Hải Dương.

Người đại diện theo pháp luật của doanh nghiệp: Ông NGUYỄN VĂN BIỂN; sinh ngày: 25 tháng 11 năm 1977; dân tộc: Kinh; quốc tịch: Việt Nam;

Chứng minh nhân dân số: 142281076, ngày cấp: 11 tháng 9 năm 2012, nơi cấp: Công an tỉnh Hải Dương.

Chức danh: Giám đốc.

Nơi đăng ký hộ khẩu thường trú và chỗ ở hiện nay: Thôn Châu Xá, xã Duy Tân, huyện Kinh Môn, tỉnh Hải Dương.

Thực hiện dự án đầu tư với các nội dung sau:

Điều 1. Nội dung dự án đầu tư

1. Tên dự án đầu tư: CƠ SỞ SẢN XUẤT, KINH DOANH MÁY MÓC VÀ CÁC THIẾT BỊ XỬ LÝ MÔI TRƯỜNG.

2. Mục tiêu dự án: Sản xuất và kinh doanh máy móc và các thiết bị xử lý môi trường.

3. Quy mô dự án:

a) Gia công chế tạo hệ thống lọc bụi xử lý môi trường, quy mô 40 hệ thống (tương đương 2.000 tấn sản phẩm)/năm.

b) Sản xuất quạt công nghiệp, quy mô 500 bộ sản phẩm (tương đương 250 tấn sản phẩm)/năm.

c) Sản xuất máy móc, thiết bị cho dây chuyền sản xuất xi măng (băng tải, gầu nâng, máy đập búa, gối đỡ,...), quy mô 1.500 tấn sản phẩm/năm.

4. Địa điểm thực hiện dự án: Phía Đông Quốc lộ 17B, xã Hiệp Sơn, huyện Kinh Môn, tỉnh Hải Dương.

5. Diện tích đất sử dụng: 18.425,0 m^2 (diện tích đất nêu trên trước đây UBND huyện Kinh Môn chấp thuận và cho Hộ gia đình ông Lê Văn Định thuê để thực hiện Dự án Cơ sở sản xuất, dịch vụ và thương mại. Hiện nay, Hộ gia đình ông Lê Văn Định không còn nhu cầu sử dụng diện tích đất này, đề nghị được chuyển nhượng tài sản gắn liền với đất, chi phí đã đầu tư vào đất, đồng thời tự nguyện trả lại đất để Nhà nước thu hồi đất và cho Công ty cổ phần công nghệ môi trường xanh MHB thuê).

6. Hình thức sử dụng đất: Thuê đất trả tiền thuê đất hàng năm cho toàn bộ diện tích đất thực hiện dự án.

7. Tổng vốn đầu tư dự án: 90.000.000.000 VND (Chín mươi tỷ đồng); trong đó:

a) Vốn tự có của Nhà đầu tư để thực hiện dự án: 18.569.000.000 VND.

b) Vốn vay để thực hiện dự án: 71.431.000.000 VND.

8. Thời hạn hoạt động của dự án: 25 năm, kể từ ngày Quyết định chủ trương đầu tư.

9. Tiến độ thực hiện dự án đầu tư: Xây dựng hoàn thành và đưa dự án vào hoạt động trong thời hạn 24 tháng, kể từ ngày Quyết định chủ trương đầu tư.

Điều 2. Các điều kiện đối với Nhà đầu tư thực hiện dự án

1. Thực hiện đúng mục tiêu, quy mô dự án đầu tư theo nội dung quy định tại Điều 1 nêu trên; tuân thủ quy định pháp luật về đất đai, xây dựng, môi trường, phòng chống cháy nổ, an toàn lao động và pháp luật có liên quan trong quá trình triển khai thực hiện dự án đầu tư; chịu sự kiểm tra, giám sát của các cơ quan nhà nước có thẩm quyền.

2. Định kỳ hàng Quý, có trách nhiệm lập báo cáo đánh giá tình hình thực hiện dự án, gửi về Sở Kế hoạch và Đầu tư để tổng hợp, báo cáo UBND tỉnh.

Điều 3. Thời hạn hiệu lực của Quyết định chủ trương đầu tư

Quyết định này có hiệu lực kể từ ngày ký ban hành đến khi dự án chấm dứt hoạt động theo quy định của pháp luật.

Điều 4. Trách nhiệm thi hành

Chánh Văn phòng UBND tỉnh; Thủ trưởng các Sở, ngành: Kế hoạch và Đầu tư, Tài chính, Xây dựng, Tài nguyên và Môi trường, Khoa học và Công nghệ, Công Thương, Cục Thuế tỉnh; Chủ tịch UBND huyện Kinh Môn; Người đại diện theo pháp luật của Công ty cổ phần công nghệ môi trường xanh MHB căn cứ Quyết định thi hành./.

TM. ỦY BAN NHÂN DÂN
KT. CHỦ TỊCH
PHÓ CHỦ TỊCH

Vương Đức Sáng

Nơi nhận:
- Như Điều 4;
- Chủ tịch, các Phó Chủ tịch UBND tỉnh;
- LĐ Văn phòng UBND tỉnh (đ/c Quang Hải);
- UBND xã Hiệp Sơn (huyện Kinh Môn);
- CV Văn phòng UBND tỉnh (đ/c Hoàn);
- Lưu: VT, TH, CV. Hùng (25b).

ỦY BAN NHÂN DÂN **TỈNH HẢI DƯƠNG**	**CỘNG HOÀ XÃ HỘI CHỦ NGHĨA VIỆT NAM** **Độc lập - Tự do - Hạnh phúc**
Số: 2060 /QĐ-UBND	*Hải Dương, ngày 12 tháng 8 năm 2024*

QUYẾT ĐỊNH

Chấp thuận điều chỉnh chủ trương đầu tư đồng thời chấp thuận nhà đầu tư thực hiện Dự án Nhà máy cơ khí chế tạo thiết bị xử lý môi trường, sản xuất linh kiện, phụ tùng ngành cơ khí chế tạo, thiết bị công nghiệp (điều chỉnh lần thứ nhất từ Dự án Cơ sở sản xuất, kinh doanh máy móc và các thiết bị xử lý môi trường)

ỦY BAN NHÂN DÂN TỈNH HẢI DƯƠNG

Căn cứ Luật Tổ chức chính quyền địa phương ngày 19 tháng 6 năm 2015; Luật sửa đổi, bổ sung một số điều của Luật Tổ chức Chính phủ và Luật Tổ chức chính quyền địa phương ngày 22 tháng 11 năm 2019;

Căn cứ Luật Đầu tư ngày 17 tháng 6 năm 2020;

Căn cứ Nghị định số 31/2021/NĐ-CP ngày 26 tháng 3 năm 2021 của Chính phủ quy định chi tiết và hướng dẫn thi hành một số điều của Luật Đầu tư;

Căn cứ Thông tư số 03/2021/TT-BKHĐT ngày 09 tháng 4 năm 2021 của Bộ trưởng Bộ Kế hoạch và Đầu tư quy định mẫu văn bản, báo cáo liên quan đến hoạt động đầu tư tại Việt Nam, đầu tư từ Việt Nam ra nước ngoài và xúc tiến đầu tư;

Theo đề nghị của Sở Kế hoạch và Đầu tư tại Báo cáo thẩm định số 2488/BC-SKHĐT ngày 30 tháng 7 năm 2024 và Hồ sơ đề xuất điều chỉnh dự án của Công ty cổ phần công nghệ môi trường xanh MHB.

QUYẾT ĐỊNH:

Điều 1. Chấp thuận điều chỉnh chủ trương đầu tư đồng thời chấp thuận nhà đầu tư thực hiện Dự án Nhà máy cơ khí chế tạo thiết bị xử lý môi trường và sản xuất linh kiện, phụ tùng ngành cơ khí chế tạo, thiết bị công nghiệp (điều chỉnh lần thứ nhất từ Dự án Cơ sở sản xuất, kinh doanh máy móc và các thiết bị xử lý môi trường), với nội dung chính như sau:

1. Nhà đầu tư và thông tin về Nhà đầu tư: CÔNG TY CỔ PHẦN CÔNG NGHỆ MÔI TRƯỜNG XANH MHB, Giấy chứng nhận đăng ký doanh nghiệp Công ty cổ phần, mã số doanh nghiệp: 0801224033, do Phòng Đăng ký kinh doanh, Sở Kế hoạch và Đầu tư tỉnh Hải Dương cấp lần đầu ngày 05 tháng 10 năm 2017, đăng ký thay đổi lần thứ ba ngày 20 tháng 11 năm 2019.

Địa chỉ trụ sở chính: Cụm công nghiệp Hiệp Sơn, phường Hiệp Sơn, thị xã Kinh Môn, tỉnh Hải Dương.

2. Tên dự án đầu tư: NHÀ MÁY CƠ KHÍ CHẾ TẠO THIẾT BỊ XỬ LÝ MÔI TRƯỜNG, SẢN XUẤT LINH KIỆN, PHỤ TÙNG NGÀNH CƠ KHÍ CHẾ TẠO, THIẾT BỊ CÔNG NGHIỆP.

3. Mục tiêu dự án: Đầu tư xây dựng nhà máy gia công cơ khí, chế tạo các thiết bị xử lý môi trường; sản xuất, đúc kim loại các linh kiện, phụ tùng ngành cơ khí chế tạo, thiết bị công nghiệp đáp ứng nhu cầu thị trường.

4. Quy mô dự án:

4.1. Quy mô sản xuất:

a) Gia công chế tạo hệ thống lọc bụi xử lý môi trường: 40 hệ thống (tương đương 3.000 tấn sản phẩm/năm).

b) Sản xuất máy móc, thiết bị cho dây chuyền sản xuất xi măng (phụ tùng cho máy nghiền, phụ tùng cho lò nung, băng tải, gầu nâng, máy đập búa, gối đỡ...): 3.500 tấn sản phẩm/năm.

c) Sản xuất, gia công, đúc linh kiện, phụ kiện ngành cơ khí chế tạo: 3.000 tấn sản phẩm/năm.

d) Sản xuất, gia công, đúc linh kiện, phụ tùng ô tô và chi tiết của máy gia công cơ khí, máy hàn, máy động lực, máy nông nghiệp, đóng tàu: 3.000 tấn sản phẩm/năm.

đ) Sản xuất đúc khuôn mẫu, đồ gá, đối trọng: 3.000 tấn sản phẩm/năm.

4.2. Diện tích đất sử dụng: 18.425,0 m^2 (theo Giấy chứng nhận quyền sử dụng đất, quyền sở hữu nhà ở và tài sản khác gắn liền với đất số CQ 338188 do UBND tỉnh cấp cho Công ty cổ phần công nghệ môi trường xanh MHB ngày 27 tháng 12 năm 2019).

4.3. Quy mô xây dựng: Theo quy hoạch chi tiết xây dựng được cơ quan có thẩm quyền phê duyệt.

5. Tổng vốn đầu tư dự án: 183.328.078.000 VND (*Một trăm tám mươi ba tỷ, ba trăm hai mươi tám triệu, không trăm bảy mươi tám nghìn đồng*), cụ thể:

5.1. Vốn đã đầu tư: 93.725.400.000 VND.

5.2. Vốn đầu tư mới: 89.602.678.000 VND, trong đó:

a) Vốn tự có của Nhà đầu tư để thực hiện dự án: 25.602.678.000 VND.

b) Vốn vay để thực hiện dự án: 64.000.000.000 VND.

6. Thời hạn hoạt động của dự án: Đến ngày 29 tháng 6 năm 2043 (theo Giấy chứng nhận quyền sử dụng đất, quyền sở hữu nhà ở và tài sản khác gắn liền với đất số CQ 338188 do UBND tỉnh cấp cho Công ty cổ phần công nghệ môi trường xanh MHB ngày 27 tháng 12 năm 2019).

7. Địa điểm thực hiện dự án: Tờ bản đồ số 30, phường Hiệp Sơn, thị xã Kinh Môn, tỉnh Hải Dương.

8. Tiến độ thực hiện dự án đầu tư: Xây dựng hoàn thành và đưa dự án vào hoạt động trong thời hạn 12 tháng, kể từ ngày UBND tỉnh quyết định chấp thuận điều chỉnh chủ trương đầu tư đồng thời chấp thuận nhà đầu tư thực hiện dự án (điều chỉnh lần thứ nhất).

9. Ưu đãi đầu tư: Nhà đầu tư được hưởng các ưu đãi đầu tư theo quy định của pháp luật hiện hành

Điều 2. Các điều kiện đối với Nhà đầu tư thực hiện dự án

1. Triển khai thực hiện dự án đầu tư theo đúng nội dung quy định tại Điều 1 nêu trên.

2. Tuân thủ quy định pháp luật về đầu tư, đất đai, xây dựng, môi trường, thuế, phòng, chống cháy nổ và pháp luật có liên quan trong quá trình triển khai thực hiện dự án đầu tư; chịu sự kiểm tra, giám sát của các cơ quan Nhà nước có thẩm quyền.

3. Định kỳ hàng Quý, có trách nhiệm lập báo cáo đánh giá tình hình thực hiện dự án, gửi về Sở Kế hoạch và Đầu tư để tổng hợp, báo cáo UBND tỉnh.

Điều 3. Quyết định này có hiệu lực kể từ ngày ký ban hành đến khi dự án chấm dứt hoạt động theo quy định của pháp luật và thay thế Quyết định chủ trương đầu tư số 2192/QĐ-UBND ngày 29 tháng 6 năm 2018 của UBND tỉnh.

Điều 4. Chánh Văn phòng UBND tỉnh; Thủ trưởng các sở, ngành: Kế hoạch và Đầu tư, Tài chính, Xây dựng, Tài nguyên và Môi trường, Công Thương, Cục Thuế tỉnh; Chủ tịch UBND thị xã Kinh Môn; Người đại diện theo pháp luật của Công ty cổ phần công nghệ môi trường xanh MHB và Thủ trưởng các cơ quan, đơn vị có liên quan căn cứ Quyết định thi hành./.

Nơi nhận:
- Như Điều 4;
- Chủ tịch, các Phó Chủ tịch UBND tỉnh;
- UBND phường Hiệp Sơn (TX Kinh Môn);
- CV VP UBND tỉnh (đ/c Hoàn);
- Lưu: VT, TH, CV. Mạnh (12b).

TM. ỦY BAN NHÂN DÂN
KT. CHỦ TỊCH
PHÓ CHỦ TỊCH

Trần Văn Quân

CÔNG TY CỔ PHẦN CÔNG NGHỆ MÔI TRƯỜNG XANH MHB

BẢN VẼ HOÀN CÔNG

HẠNG MỤC : LỌC BỤI 18.000 – 20.000 M3/H NHÀ PHUN BI MHB

CHỦ ĐẦU TƯ : CÔNG TY CỔ PHẦN CÔNG NGHỆ MÔI TRƯỜNG XANH MHB

ĐƠN VỊ THI CÔNG : CÔNG TY CỔ PHẦN CÔNG NGHỆ MÔI TRƯỜNG XANH MHB

Tháng.....năm 202...

CÔNG TY CỔ PHẦN CÔNG NGHỆ MÔI TRƯỜNG XANH MHB

BẢN VẼ HOÀN CÔNG

HẠNG MỤC	:	LỌC BỤI 18.000 – 20.000 M3/H NHÀ PHUN BI MHB
CHỦ ĐẦU TƯ	:	CÔNG TY CỔ PHẦN CÔNG NGHỆ MÔI TRƯỜNG XANH MHB
ĐƠN VỊ THI CÔNG	:	CÔNG TY CỔ PHẦN CÔNG NGHỆ MÔI TRƯỜNG XANH MHB

CHỦ ĐẦU TƯ

M.S.D.N: 0801224063
CÔNG TY CỔ PHẦN CÔNG NGHỆ MÔI TRƯỜNG XANH MHB
TX. KINH MÔN - T. HẢI DƯƠNG

GIÁM ĐỐC
NGUYỄN VĂN BIỂN

ĐƠN VỊ THI CÔNG

M.S.D.N: 0801224063
CÔNG TY CỔ PHẦN CÔNG NGHỆ MÔI TRƯỜNG XANH MHB
TX. KINH MÔN - T. HẢI DƯƠNG

GIÁM ĐỐC
NGUYỄN VĂN BIỂN

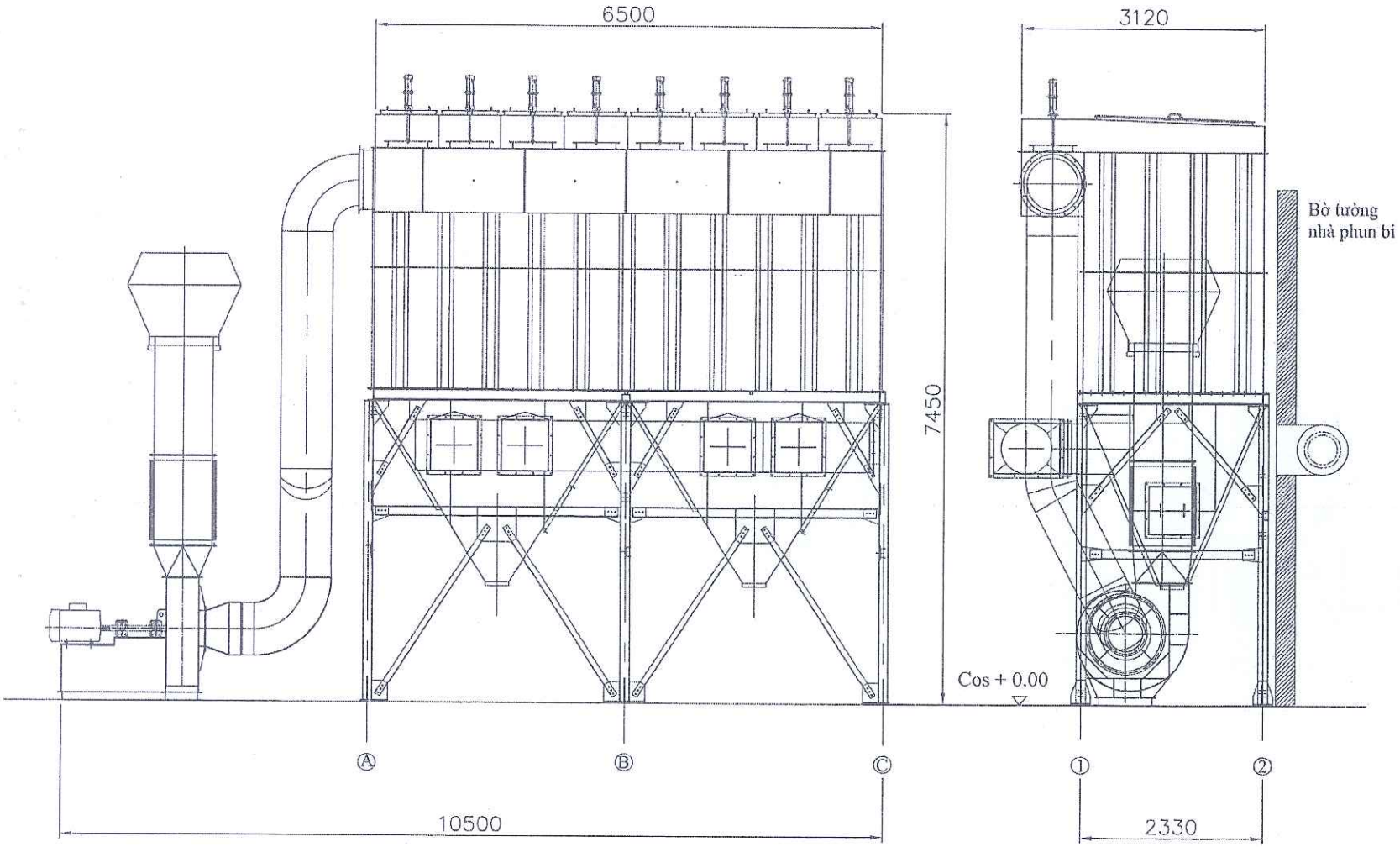

Stt	Tên gọi	Thông số	Số bản vẽ	S.lượng	Đ.vị	Vật liệu	Ghi chú

SỬA ĐỔI

LẦN	NGÀY	XÁC NHẬN
1		
2		
3		
4		

CHỦ ĐẦU TƯ:

CÔNG TRÌNH:

MHB

HẠNG MỤC:

LỌC BỤI NHÀ PHUN BI

NHÀ THẦU

CÔNG TY CỔ PHẦN CÔNG NGHỆ MÔI TRƯỜNG XANH MHB

ĐỊA CHỈ: CCN HIỆP SƠN - HIỆP SƠN - KINH MÔN - HẢI DƯƠNG

GIÁM ĐỐC:

NGUYỄN VĂN BIÊN

P. KỸ THUẬT DỰ ÁN

TRẦN VĂN TÂN

THỂ HIỆN - VẼ

ĐẶNG NGỌC LÂM

CHỦ TRÌ

TRẦN VĂN TÂN

TÊN BẢN VẼ:

TỔNG QUAN 00

BỘ HỒ SƠ: THIẾT KẾ CƠ SỞ

NGÀY PHÁT HÀNH:

SỐ LƯỢNG:

KÝ HIỆU BẢN VẼ:

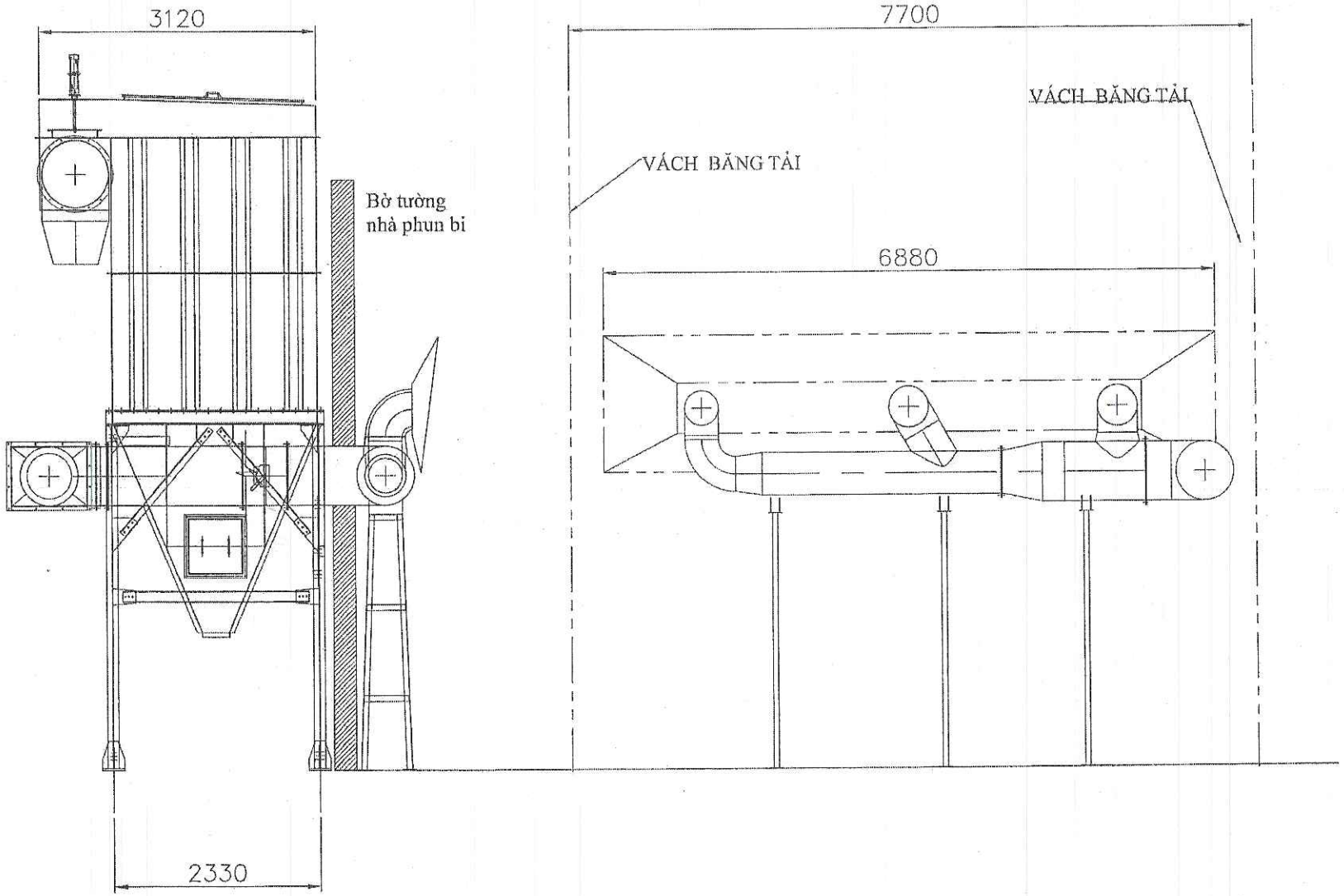

Stt	Tên gọi	Thông số	Số bản vẽ	S.lượng	Đ.vị	Vật liệu	Ghi chú

SỬA ĐỔI		
LẦN	NGÀY	XÁC NHẬN
1		
2		
3		
4		

CHỦ ĐẦU TƯ:

CÔNG TRÌNH:

MHB

HẠNG MỤC:

LỌC BỤI NHÀ PHUN BI

NHÀ THẦU

CÔNG TY CỔ PHẦN CÔNG NGHỆ MÔI TRƯỜNG XANH MHB

ĐỊA CHỈ: CON HIỆP SƠN - HIỆP SƠN - KINH MÔN - HẢI DƯƠNG

GIÁM ĐỐC

NGUYỄN VĂN BIÊN

P. KỸ THUẬT DỰ ÁN

TRẦN VĂN TÂN

THỂ HIỆN - VẼ

ĐẶNG NGỌC LÂM

CHỦ TRÌ

TRẦN VĂN TÂN

TÊN BẢN VẼ:

TỔNG QUAN 01

BỘ HỒ SƠ: THIẾT KẾ CƠ SỞ

NGÀY PHÁT HÀNH:

SỐ LƯỢNG:

KÝ HIỆU BẢN VẼ:

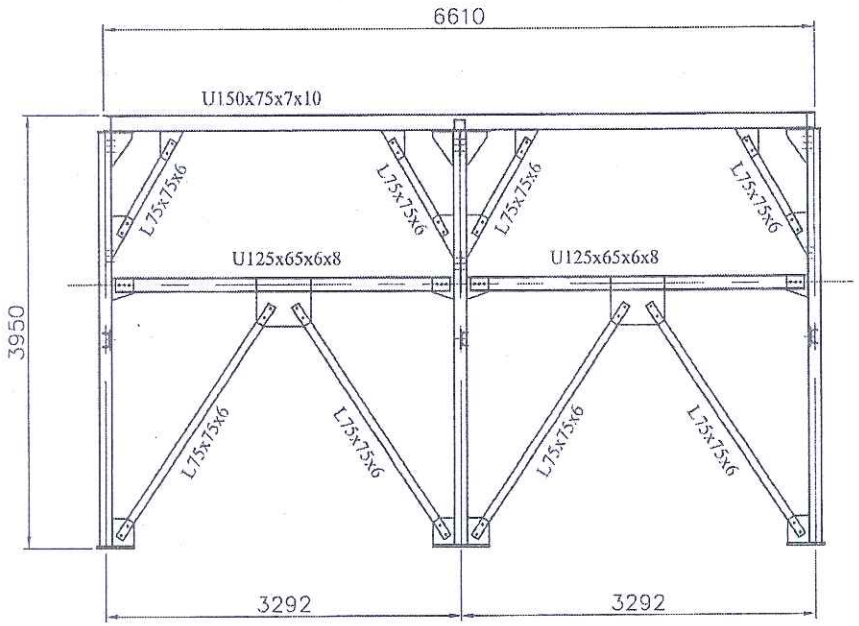

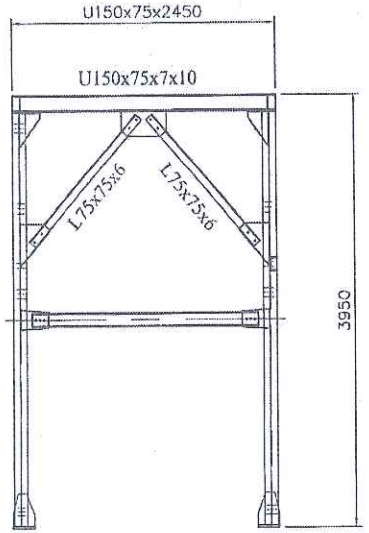

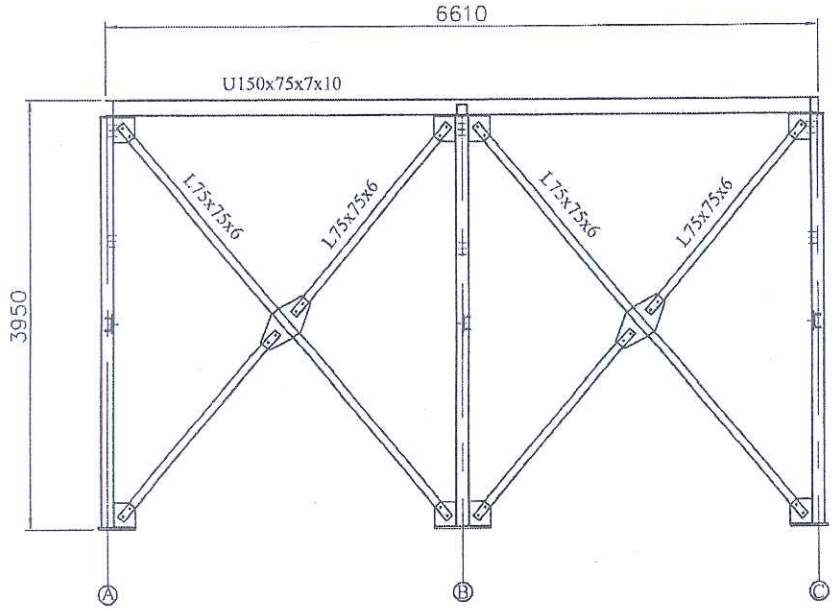

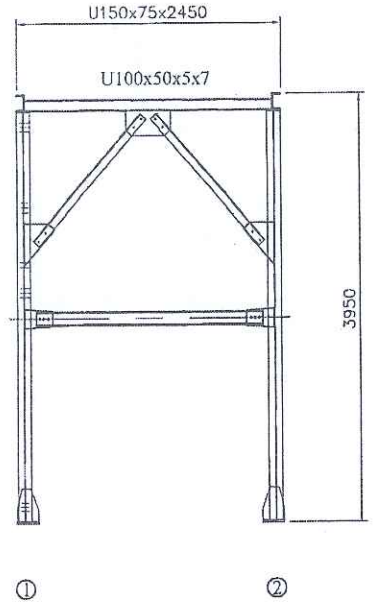

Stt	Tên gọi	Thông số	Số bản vẽ	S.lượng	Đ.vị	Vật liệu	Ghi chú

SỬA ĐỔI		
LẦN	NGÀY	XÁC NHẬN
1		
2		
3		
4		

CHỦ ĐẦU TƯ:

CÔNG TRÌNH:

MHB

HẠNG MỤC:

LỌC BỤI NHÀ PHUN BI

NHÀ THẦU

CÔNG TY CỔ PHẦN CÔNG NGHỆ MÔI TRƯỜNG XANH

ĐỊA CHỈ: CCN HIỆP SƠN - HIỆP SƠN - KINH MÔN - HẢI DƯƠNG

GIÁM ĐỐC

NGUYỄN VĂN BIÊN

P. KỸ THUẬT DỰ ÁN

TRẦN VĂN TÂN

THỂ HIỆN - VẼ

ĐẶNG NGỌC LÂM

CHỦ TRÌ

TRẦN VĂN TÂN

TÊN BẢN VẼ:

CHÂN CỘT LỌC BỤI

BỘ HỒ SƠ: THIẾT KẾ CƠ SỞ

NGÀY PHÁT HÀNH:

SỐ LƯỢNG:

KÝ HIỆU BẢN VẼ:

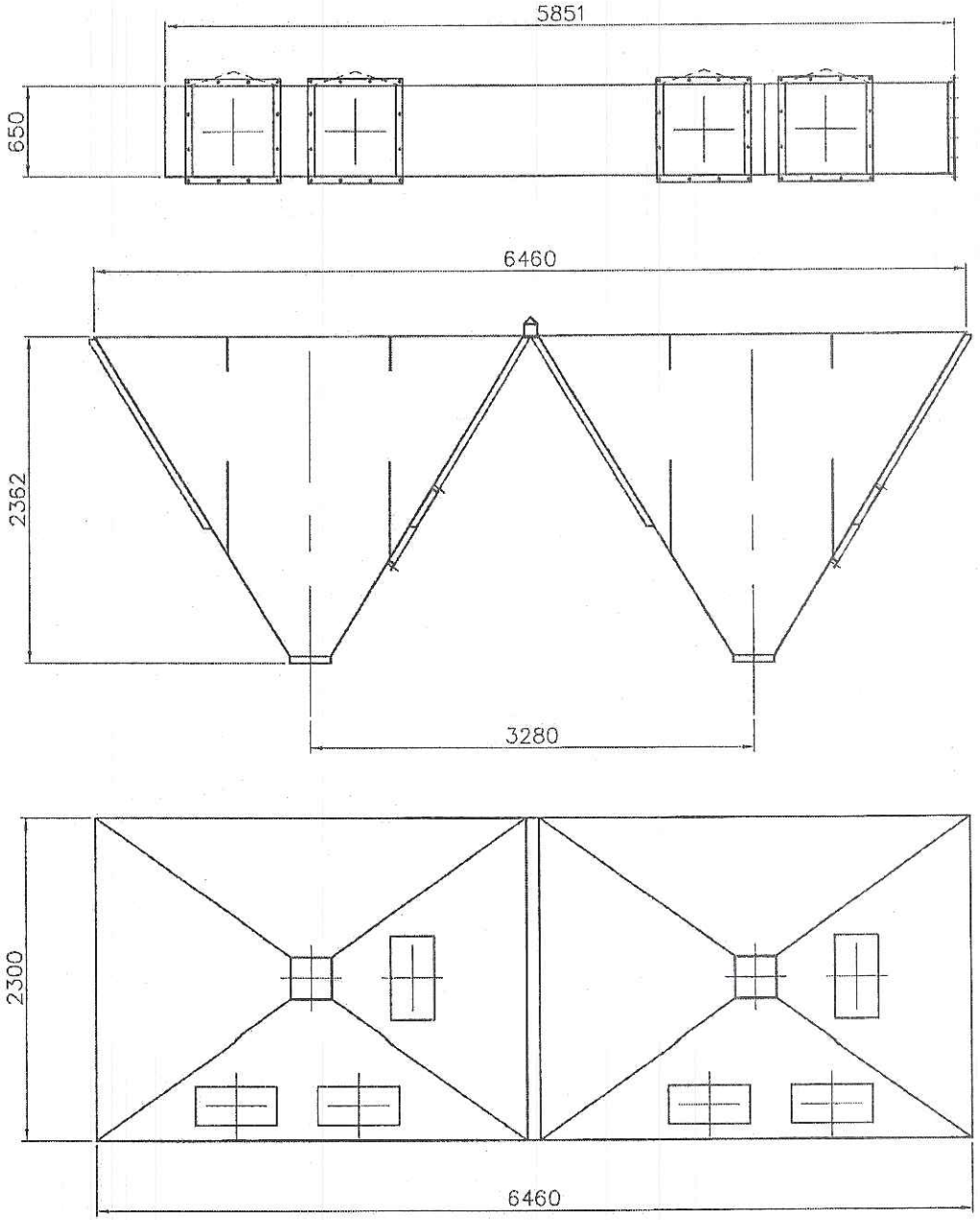

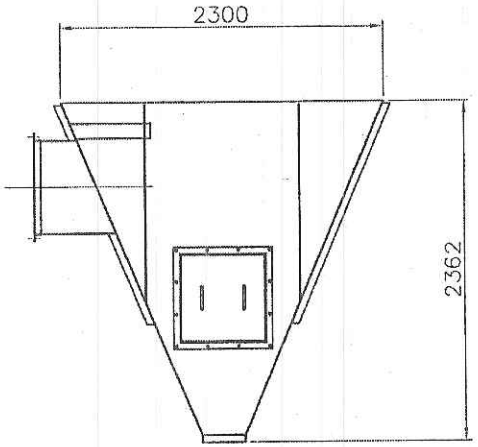

SỬA ĐỔI		
LẦN	NGÀY	XÁC NHẬN
1		
2		
3		
4		

CHỦ ĐẦU TƯ:

CÔNG TRÌNH:

MHB

HẠNG MỤC:

LỌC BỤI NHÀ PHUN BI

NHÀ THẦU

CÔNG TY CỔ PHẦN CÔNG NGHỆ MÔI TRƯỜNG XANH MHB

ĐỊA CHỈ: CCN HIỆP SƠN - HIỆP SƠN - KINH MÔN - HẢI DƯƠNG

GIÁM ĐỐC

NGUYỄN VĂN BIÊN

P. KỸ THUẬT DỰ ÁN

TRẦN VĂN TÂN

THỂ HIỆN - VẼ

ĐẶNG NGỌC LÂM

CHỦ TRÌ

TRẦN VĂN TÂN

TÊN BẢN VẼ:

PHỄU THU BỤI

BỘ HỒ SƠ: THIẾT KẾ CƠ SỞ

NGÀY PHÁT HÀNH:

SỐ LƯỢNG:

KÝ HIỆU BẢN VẼ:

Stt	Tên gọi	Thông số	Số bản vẽ	S.lượng	Đ.vị	Vật liệu	Ghi chú

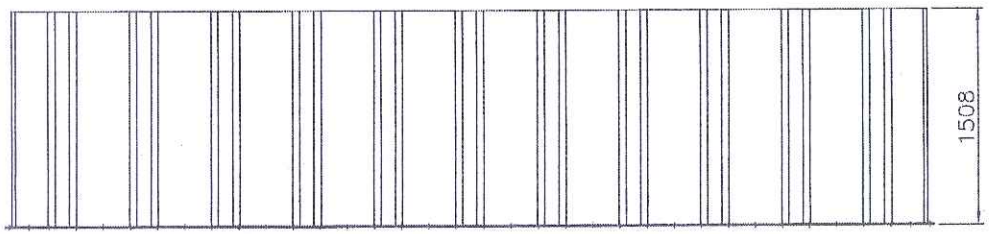

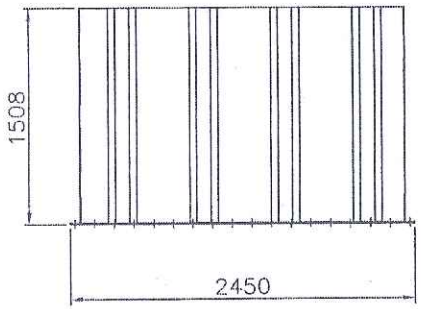

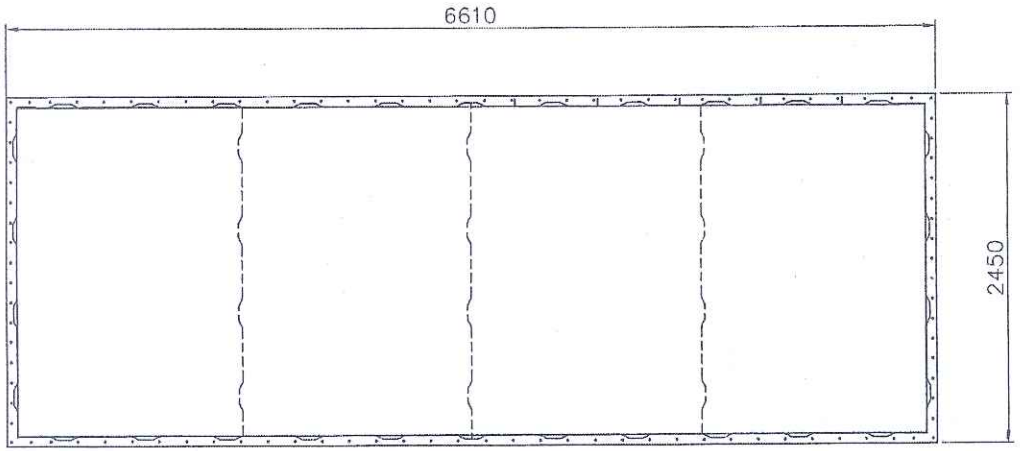

Stt	Tên gọi	Thông số	Số bản vẽ	S.lượng	Đ.vị	Vật liệu	Ghi chú

SỬA ĐỔI

LẦN	NGÀY	XÁC NHẬN
1		
2		
3		
4		

CHỦ ĐẦU TƯ:

CÔNG TRÌNH:

MHB

HẠNG MỤC:

LỌC BỤI NHÀ PHUN BI

NHÀ THẦU

CÔNG TY CỔ PHẦN CÔNG NGHỆ MÔI TRƯỜNG XANH MHB

ĐỊA CHỈ: CCN HIỆP SƠN - HIỆP SƠN - KINH MÔN - HẢI DƯƠNG

GIÁM ĐỐC

NGUYỄN VĂN BIÊN

P. KỸ THUẬT DỰ ÁN

TRẦN VĂN TÂN

THỂ HIỆN - VẼ

ĐẶNG NGỌC LÂM

CHỦ TRÌ

TRẦN VĂN TÂN

TÊN BẢN VẼ:

THÂN DƯỚI LỌC BỤI

BỘ HỒ SƠ: THIẾT KẾ CƠ SỞ

NGÀY PHÁT HÀNH:

SỐ LƯỢNG:

KÝ HIỆU BẢN VẼ:

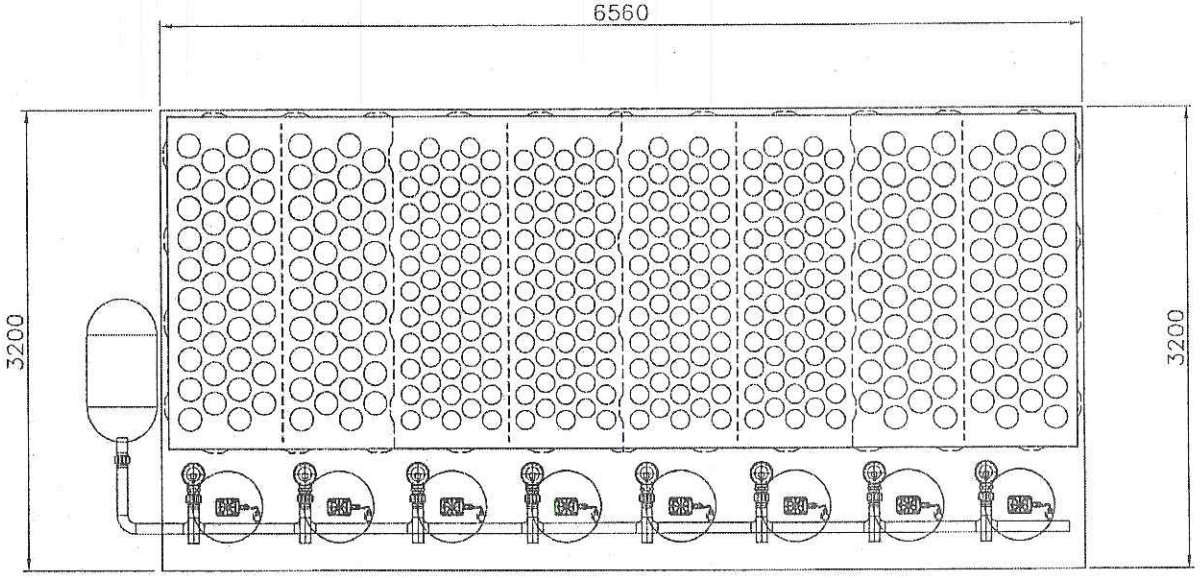

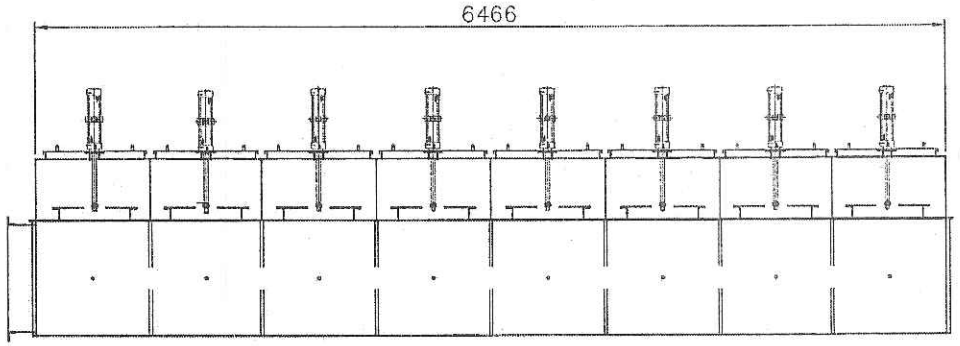

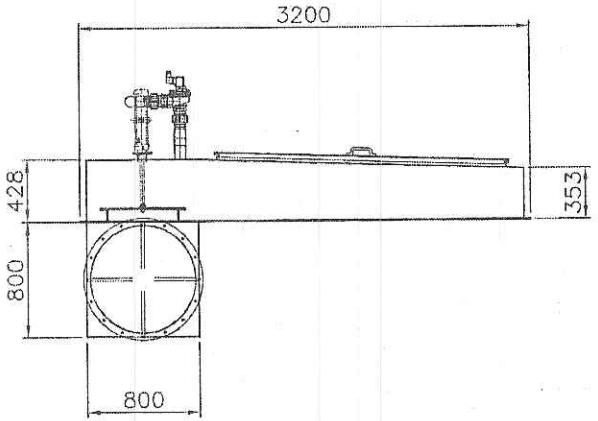

Stt	Tên gọi	Thông số	Số bản vẽ	S.lượng	Đ.vị	Vật liệu	Ghi chú

SỬA ĐỔI

LẦN	NGÀY	XÁC NHẬN
1		
2		
3		
4		

CHỦ ĐẦU TƯ

CÔNG TRÌNH:

MHB

HẠNG MỤC:

LỌC BỤI NHÀ PHUN BI

NHÀ THẦU

CÔNG TY CỔ PHẦN CÔNG NGHỆ MÔI TRƯỜNG XANH MHB

ĐỊA CHỈ: CCN HIỆP SƠN - HIỆP SƠN - KINH MÔN - HẢI DƯƠNG

GIÁM ĐỐC

NGUYỄN VĂN BIÊN

P. KỸ THUẬT DỰ ÁN

TRẦN VĂN TÂN

THỂ HIỆN - VẼ

ĐẶNG NGỌC LÂM

CHỦ TRÌ

TRẦN VĂN TÂN

TÊN BẢN VẼ:

BUỒNG LÀM SẠCH LỌC BỤI

BỘ HỒ SƠ: THIẾT KẾ CƠ SỞ

NGÀY PHÁT HÀNH:

SỐ LƯỢNG:

KÝ HIỆU BẢN VẼ:

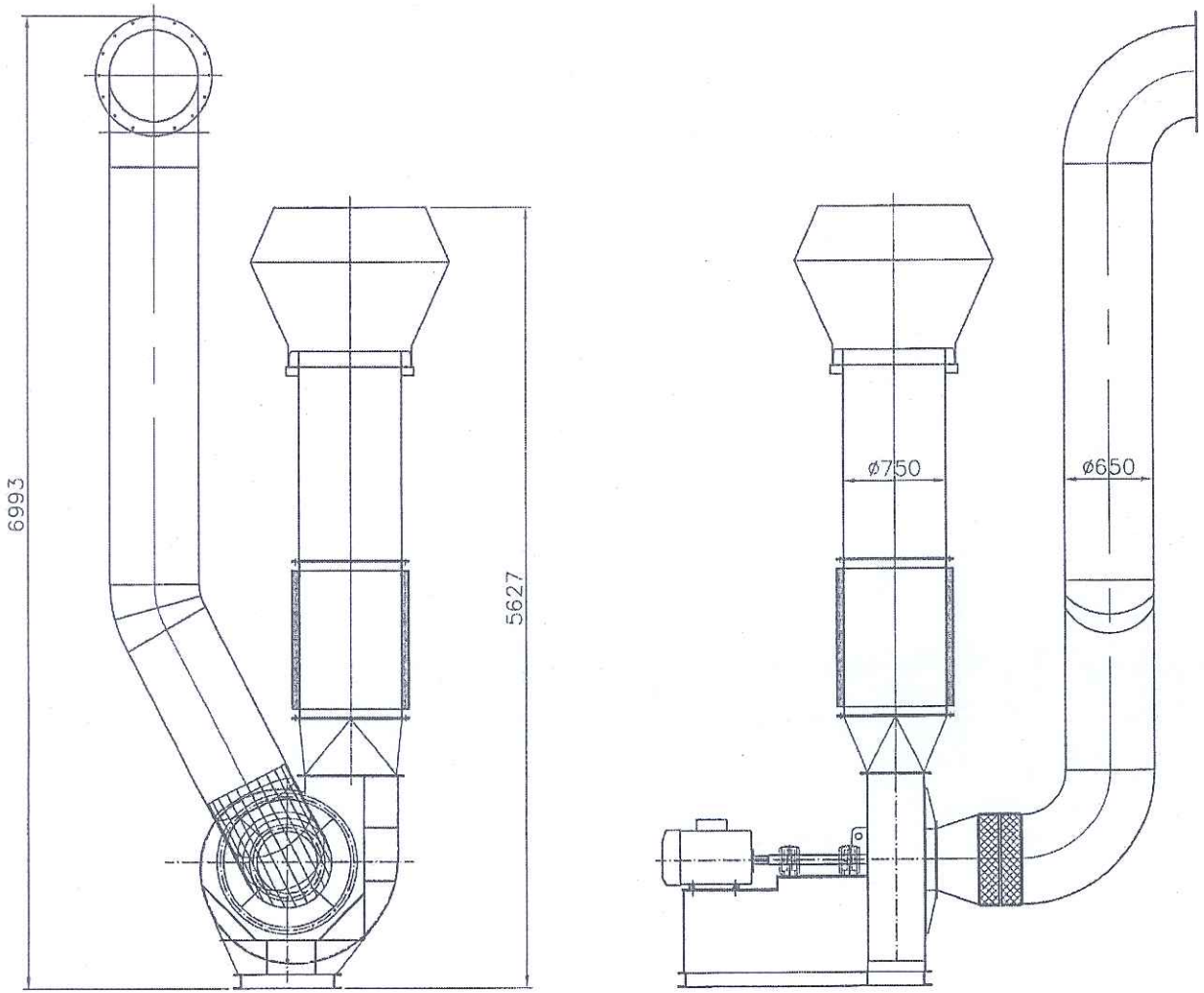

Stt	Tên gọi	Thông số	Số bản vẽ	S.lượng	Đ.vị	Vật liệu	Ghi chú

SỬA ĐỔI

LẦN	NGÀY	XÁC NHẬN
1.		
2.		
3.		
4.		

CHỦ ĐẦU TƯ:

CÔNG TRÌNH:

MHB

HẠNG MỤC:

LỌC BỤI NHÀ PHUN BI

NHÀ THẦU

CÔNG TY CỔ PHẦN CÔNG NGHỆ MÔI TRƯỜNG XANH MHB

ĐỊA CHỈ: CCN HIỆP SƠN - HIỆP SƠN - KINH MÔN - HẢI DƯƠNG

GIÁM ĐỐC

NGUYỄN VĂN BIỂN

P. KỸ THUẬT DỰ ÁN

TRẦN VĂN TÂN

THỂ HIỆN - VẼ

ĐẶNG NGỌC LÂM

CHỦ TRÌ

TRẦN VĂN TÂN

TÊN BẢN VẼ:

ĐƯỜNG ỐNG HÚT VÀ XẢ

BỘ HỒ SƠ: THIẾT KẾ CƠ SỞ

NGÀY PHÁT HÀNH:

SỐ LƯỢNG:

KÝ HIỆU BẢN VẼ:

CÔNG TY CỔ PHẦN
CÔNG NGHỆ MÔI TRƯỜNG XANH MHB

THUYẾT MINH CÔNG NGHỆ

Hải Dương, ngày .... tháng .... năm 202.

CÔNG TY CỔ PHẦN
CÔNG NGHỆ MÔI TRƯỜNG XANH MHB

THUYẾT MINH CÔNG NGHỆ

Chủ đầu tư: CÔNG TY CP CÔNG NGHỆ MÔI TRƯỜNG XANH MHB.
Địa chỉ: ***CCN Hiệp Sơn- P. Hiệp Sơn- TX Kinh Môn- Hải Dương.***
Hạng mục : ***Hệ thống lọc bụi công nghệ xử lý bụi nhà phun bi (cát) làm sạch***
Đơn vị thi công: CÔNG TY CP CÔNG NGHỆ MÔI TRƯỜNG XANH MHB

CHỦ ĐẦU TƯ		ĐƠN VỊ THI CÔNG	
GIÁM ĐỐC	**KỸ THUẬT**	**GIÁM ĐỐC**	**NGƯỜI LẬP**
GIÁM ĐỐC NGUYỄN VĂN BIỂN		GIÁM ĐỐC NGUYỄN VĂN BIỂN	

A. LỜI MỞ ĐẦU.

CÔNG TY CỔ PHẦN CÔNG NGHỆ MÔI TRƯỜNG XANH MHB

Địa chỉ: Cụm CN Hiệp Sơn, Hiệp Sơn, Kinh Môn, Hải Dương, Việt Nam

Website: www.mhbjsc.vn

Email: ceo@mhbjsc.vn

Tel: (+84)916.034.868
(+84)220.3525.999

Mã số thuế: 0801224033

Đại diện pháp luật: Ông Nguyễn Văn Biển - Giám đốc

Trụ sở Công ty: Cụm công nghiệp Hiệp Sơn, phường Hiệp Sơn, thị xã Kinh Môn, tỉnh Hải Dương.

Là một công ty chuyên về sản xuất cơ khí chế tạo thiết bị công nghiệp với mục tiêu sản xuất các sản phẩm:

- Xuất khẩu các sản phẩm cơ khí cho nghành công nghiệp nặng sang Nhật Bản, Hàn Quốc....
- Gia công, chế tạo và lắp đặt các sản phẩm cơ khí phục vụ ngành sản xuất xi măng, luyện thép và nhiệt điện.
- Sản xuất hệ thống lọc bụi và phụ kiện xử lý môi trường.

Nhằm đáp ứng đầy đủ các yêu cầu chất lượng sản phẩm, môi trường làm việc của người lao động. Công ty MHB đã đầu tư nhiều máy móc, trang thiết bị hiện đại, tiên tiến nhất của công nghệ hiện nay.

Việc đầu tư hệ thống xử lý bụi cho khu nhà phun hạt bi (cát) làm sạch các sản phẩm cơ khí gia công tại nhà máy là một trong những hệ thống, thiết bị cần thiết nhằm đảm bảo các yêu cầu ngày càng khắt khe của thị trường.

B. YÊU CẦU KỸ THUẬT CỦA HỆ THỐNG LỌC BỤI.

Yêu cầu thiết kế hệ thống sử bụi cho khu nhà phun bi làm sạch đảm bảo các mục tiêu sử lý môi trường dựa trên các tiêu trí:

1 Nguyên tắc thiết kế

- Đạt tiêu chuẩn khí thải, đảm bảo hiệu quả lọc bụi.
- Không ảnh hưởng đến thao tác vận hành của công nhân.
- Giảm thiểu tối đa chi phí vận hành và chi phí đầu tư chỉ một lần.
- Có lợi cho quản lý sửa chữa, vận hành lâu dài, có hiệu quả, ổn định.

2 Chỉ tiêu thiết kế

- Chỉ tiêu về khí thải theo quy định hiện hành : QCVN 19:2009/ BTNMT và QCVN 20:2009/ BTNMT
- Nồng độ phát thải bụi $\leq$ 50mmg/Nm^3 (không tính khí ô nhiễm vốn có)

- Hiệu suất thu gom khói bụi ≥ 85%
- Hiệu quả lọc bụi ≥ 90%.
- Phù hợp yêu cầu và quy phạm có liên quan về bảo vệ môi trường quốc gia

3 Căn cứ thiết kế

- Điều kiện, thông số hoạt động thực tế của công nghệ nấu luyện hiện có của nhà máy.
- Tài liệu thiết bị công nghệ liên quan, tham số và bản vẽ ban đầu do nhà máy đưa ra.
- QCVN 51:2017/BTNMT - Quy chuẩn kỹ thuật quốc gia về khí thải công nghiệp sản xuất thép.
- QCVN 05:2013/BTNMT - Quy chuẩn kỹ thuật quốc gia về chất lượng không khí xung quanh.
- QCVN 26:2016/BYT-YMT- Quy chuẩn kỹ thuật quốc gia về tiếng ồn- Mức tiếp xúc cho phép tiếng ồn tại nơi làm việc.
- QCVN 24:2016/BYT-YMT – Quy chuẩn kỹ thuật quốc gia về vi khí hậu- Giá trị cho phép vi khí hậu tại nơi làm việc.

4 Tài liệu tham khảo:

- Kỹ thuật thông gió – Trần Ngọc Chấn.
- Kỹ thuật thông gió công nghiệp – Hoàng Thị Hiền.
- Particulate Emission Control, Environmental engineer's mathematics handbook.

C. GIẢI PHÁP KỸ THUẬT.

1. Đối tượng xử lý:

- Bụi phát sinh trong quá trình làm sạch sản phẩm trong quá trình sản xuất.
- Nhiệt độ nguồn phát thải: nhiệt độ môi trường.
- Nồng độ phát thải: <200g/m^3.

2. Phương án công nghệ sử lý:

Quy trình công nghệ của lọc bụi được thể hiện qua sơ đồ kỹ thuật sau:

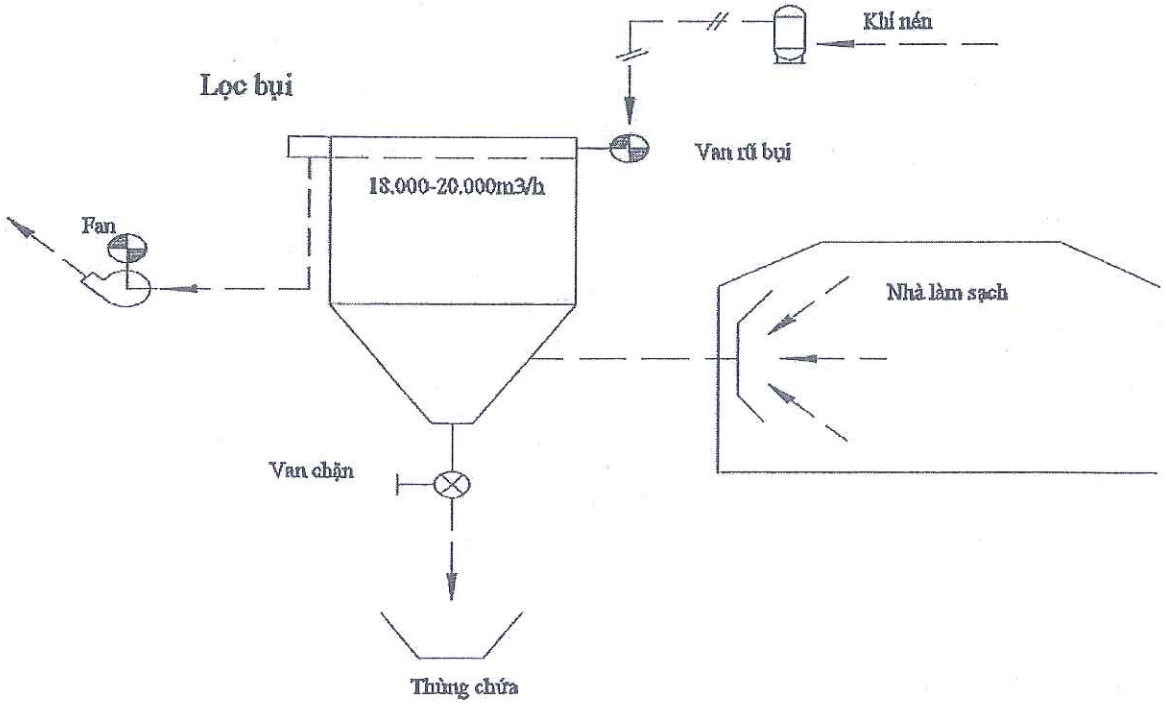

Sơ đồ công nghệ của hệ thống lọc bụi túi.

Nguyên lý hoạt động chung:

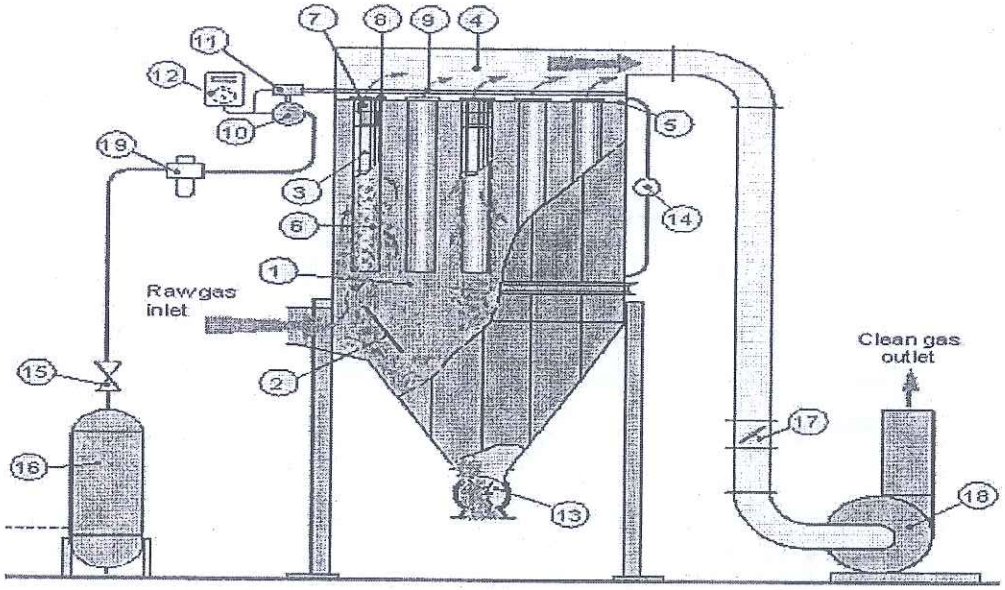

CẤU TẠO CHÍNH CỦA LỌC BỤI TAY ÁO

1: Thân lọc bụi.
2: Tấm hướng gió, khuyếch tán khí bụi.
3: Khung túi lọc.
4: Buồng gió sạch.
5: Tấm sàn lắp túi lọc.
6: Túi lọc bụi.
7: Ventury.
8: Vành khóa túi (tùy cấu tạo của túi lọc).
9: Ống rũ bụi.
10: Bình phân phối khí rũ (bình điều áp).
11: Van điện từ rũ bụi.
12: Bộ lập trình thời gian rũ (bảng mạch - PLC).
13: Van xoay.
14: Đồng hồ chênh áp.
15: Van khóa khí.
16: Bình tích khí rũ.
17: Van gió.
18: Quạt hút.
19: Lọc nước, chỉnh áp khí rũ.

Nguyên lý hoạt động của lọc bụi:

- Dòng khí lẫn bụi được hút vào đầu vào của lọc bụi nhờ quạt hút.
- Do tốc độ của dòng khí giảm đột ngột khi đi vào lọc bụi, nên phần lớn hạt bụi mất động năng và rơi trực tiếp xuống phễu. Khí với bụi còn sót lại đi vào từng buồng riêng biệt chứa đựng túi lọc và đi lên qua các túi.
- Bụi được giữ lại trên bề mặt bên ngoài của túi lọc do áp suất âm của khí
- Chỉ khí sạch được xuyên qua, sau đó vào khoang sạch qua đường ống và thoát ra ngoài. Bụi được gỡ bỏ từ túi lọc bởi áp suất của khí nén bắn vào trong lòng túi lọc (thông qua hệ thống van điện từ và bình tích khí nén).

- Trong suốt quá trình làm sạch, bụi rơi vào phễu và được chuyển đi thông qua hệ thống xả và vận chuyển dưới đáy lọc bụi (gồm van quay, vít tải).

Thiết bị lọc bụi túi vải thường đặt phía sau thiết bị lọc bụi cơ học để giữ lại những hạt bụi nhỏ mà quá trình lọc cơ học không giữ lại được. Khi các hạt bụi thô hoàn toàn đã được tách ra thì lượng bụi giữ trong túi sẽ giảm đi.

3. Thuyết minh công nghệ:

Tổ hợp nhà làm sạch kết cấu bằng phương pháp phun hạt (Phun cát, Phun bi) sử dụng một hệ thống lọc bụi, một quạt gió, động cơ điện (có thể bố trí thêm một quạt dự phòng tùy theo nhu cầu sản suất của chủ đầu tư). Trong khu vực làm sạch lắp đặt các bộ chụp thu bụi, đảm bảo khí bụi trong toàn quá trình sản xuất được thu gom lại. Trên mỗi đường ống của chụp có lắp đặt van đóng mở cửa gió, phân phối hợp lý lượng gió cần thiết cho từng lò khi hoạt động.

Khí bụi đi vào từ đầu máy lọc bụi, sau khi qua túi lọc, bụi được dữ lại trên bề mặt túi, lượng bụi này được rũ ra bởi các van xung rũ bụi và rơi xuống các phễu thu. Bụi thu gom được lưu trữ trong các phễu thu, và được xả định kỳ ra ngoài thiết bị lọc vào thùng chứa thông qua van chặn dưới đáy lọc bụi.

Khí bụi sau khi đi qua hệ thống lọc bụi, khí sạch sẽ được thải ra môi trường.

4 .Hệ thống điều khiển điện

Điều khiển điện là bộ phận trung tâm của cả hệ thống lọc bụi, chỉ khi hệ thống điện vận hành an toàn, đáng tin cậy, mới có thể bảo đảm cả hệ thống lọc bụi vận hành bình thường. Căn cứ thiết kế thiết bị điện theo yêu cầu công nghệ của các hạng mục đề ra, mục tiêu thiết kế để đáp ứng đầy đủ yêu cầu về công nghệ và thiết bị, sử dụng bộ điều khiển S7-1200 cho tủ điều khiển lọc bụi tại phòng trung tâm lập trình rũ bụi theo thời gian. Đồng thời được lắp đặt thêm tủ điện thao tác tại hiện trường. Tại tủ điều khiển máy lọc bụi có lắp đặt màn hình hiển thị nhiệt độ đầu vào máy lọc bụi, tín hiệu vận hành quạt gió chính, trạng thái làm việc của van dỡ bụi, hiển thị cảnh báo khi có sự cố. Các thiết bị công tắc, áp lực, nhiệt dùng sản phẩm đạt tiêu chuẩn trong nước.

5. Khí nén

Hệ thống lọc bụi xử dụng lượng không khí nén $\geq 4.5m^3/min$, áp lực cổng vào 0.4~0.7Mpa.

6. Điện

Xử dụng nguồn điện sản suất tại nhà máy

Tổng công suất 20Kw-380V

D. THÔNG SỐ KỸ THUẬT:

1 Quạt hút:

1.1 Quạt:

- Loại	**: Quạt ly tâm công nghiệp**
- Lưu lượng	**: 21.900 – 25.100 m^3/h**
- Áp suất	**: 3.200Pa**

- Số lượng : **01 bộ**

1.2 Động cơ:

- Công suất : **18.5Kw**
- Tốc độ : **1450 v/p**
- Điện áp : **380 V**
- Làm mát : **Làm mát bằng không khí**

2. Lọc bụi:

- Lưu lượng xử lý : **18.000 -20.000m^3/h**
- Diện tích lọc : **528m^2**
- Kích thước túi : **Ø130x3000.**
- Kiểu bố trí : **Đối xứng hai hàng.**
- Vận tốc lọc : **0.65 m/min.**
- Chất liệu túi lọc : **Polyeste 500g/m^2- 1.8mm**
- Nhiệt độ làm việc : **130^{0}C**
- Số lượng túi : **440Túi/Pc.**
- Van rũ bụi : **8bộ/set.**
- Thông số van : **2'**
- Áp suất rũ bụi : **0.3~0.5Mpa.**
- Tiêu thụ khí nén : **5m^3/min**

3. Thiết bị chủ yếu của hệ thống lọc bụi:

STT	Tên vật tư	Thông số kỹ thuật	ĐVT	Số lượng	Ghi chú
I	**Thiết bị chính lọc bụi**				
1	Kết cấu lọc bụi		Hm	1	
2	Khung túi lọc bụi	Kích thước D122x2950mm - Kích thước lỗ sàn 135mm - Khung gồm 10 sợi dọc Ø3.8±0,2mm , có vòng tăng cứng Ø3.8±0,2mm, khoảng cách vòng tăng cứng 200mm, khớp nối, ventury, vật liệu dây thép mạ kẽm. Sơn tĩnh điện màu đen chịu ăn mòn, nhiệt độ.	Cái	440	
3	Túi lọc bụi	Kích thước D130x3000 (lỗ sàn Φ135) Chất liệu: Polyeste Trọng lượng: 500g/m^2; Độ dày 1.8; Độ thoát khí: 150-300l/m2/min Nhiệt độ hoạt động liên tục 110 độ, cao nhất 130 độ	Cái	440	
4	Van chặn đáy lọc bụi	"Kích thước: 300 x 300mm	Cái	2	
5	Van rũ	Van c -2"	cái	8	

6	Bình phân phối khí rũ	D500x1000	bộ	1	
7	Quạt hút	- Lưu lượng: 21.900 – 25.100 m^3/h - Áp suất: 3.200Pa - Động cơ 18.5Kw- 1450rpm-380V	Bộ	1	

Trong bối cảnh vấn đề môi trường trong các ngành công nghiệp sản xuất ngày càng thắt chặt, việc

đảm bảo môi trường làm việc của người lao động ngày càng được quan tâm sâu hơn. Do đó việc lắp đặt

các hệ thống lọc bụi xử lý khí thải là điều được quan tâm hàng đầu của các nhà máy công nghiệp. Nắm bắt được tầm quan trọng này, Công ty chúng tôi luôn cập nhật các thiết bị và công nghệ tiên tiến nhất để đưa vào sản xuất đảm bảo nâng cao năng suất sản phẩm, chất lượng đến tay khách hàng và đảm bảo môi trường làm việc an toàn cho người lao động.

Xin trân trọng cảm ơn !

CÔNG TY TNHH PHÁT TRIỂN CÔNG NGHỆ
MÔI TRƯỜNG QUỐC TẾ 379

CỘNG HÒA XÃ HỘI CHỦ NGHĨA VIỆT NAM
ĐỘC LẬP - TỰ DO - HẠNH PHÚC

HỒ SƠ BẢN VẼ THIẾT KẾ

CÔNG TRÌNH	: TRẠM XỬ LÝ NƯỚC THẢI SINH HOẠT 20M3/NGÀY.ĐÊM
ĐỊA ĐIỂM XÂY DỰNG	: PHƯỜNG HIỆP SƠN, THỊ XÃ KINH MÔN, TỈNH HẢI DƯƠNG
CHỦ ĐẦU TƯ	: CÔNG TY CỔ PHẦN CÔNG NGHỆ MÔI TRƯỜNG XANH MHB
ĐƠN VỊ THỰC HIỆN	: CÔNG TY TNHH PHÁT TRIỂN CÔNG NGHỆ MÔI TRƯỜNG QUỐC TẾ 379

HÀ NỘI, 2025

CÔNG TY TNHH PHÁT TRIỂN CÔNG NGHỆ
MÔI TRƯỜNG QUỐC TẾ 379

CỘNG HÒA XÃ HỘI CHỦ NGHĨA VIỆT NAM
ĐỘC LẬP - TỰ DO - HẠNH PHÚC

HỒ SƠ BẢN VẼ THIẾT KẾ

CÔNG TRÌNH	: TRẠM XỬ LÝ NƯỚC THẢI SINH HOẠT 20M3/NGÀY.ĐÊM
ĐỊA ĐIỂM XÂY DỰNG	: PHƯỜNG HIỆP SƠN, THỊ XÃ KINH MÔN, TỈNH HẢI DƯƠNG
CHỦ ĐẦU TƯ	: CÔNG TY CỔ PHẦN CÔNG NGHỆ MÔI TRƯỜNG XANH MHB
ĐƠN VỊ THỰC HIỆN	: CÔNG TY TNHH PHÁT TRIỂN CÔNG NGHỆ MÔI TRƯỜNG QUỐC TẾ 379

CHỦ ĐẦU TƯ

GIÁM ĐỐC
NGUYỄN VĂN BIỂN

ĐƠN VỊ THỰC HIỆN

GIÁM ĐỐC
Trần Phước Long

HÀ NỘI, 2025

PHẦN CHẾ TẠO

DANH MỤC BẢN VẼ

STT	KÝ HIỆU	TÊN BẢN VẼ
1	XD-01	MẶT BẰNG THIẾT BỊ HỢP KHỐI
2	XD-02	MẶT BẰNG SÀN THAO TÁC
3	XD-03	MẶT BẰNG LỖ CHỜ
4	XD-04	MẶT CẮT 1-1
5	XD-05	MẶT CẮT 2-2
6	XD-06	MẶT CẮT A-A;B-B;C-C;D-D
7	XD-07	MẶT CẮT E-E;F-F;G-G
8	XD-08	MẶT BẰNG, MẶT CẮT HỆ THỐNG XỬ LÝ

MẶT BẰNG THIẾT BỊ HỢP KHỐI

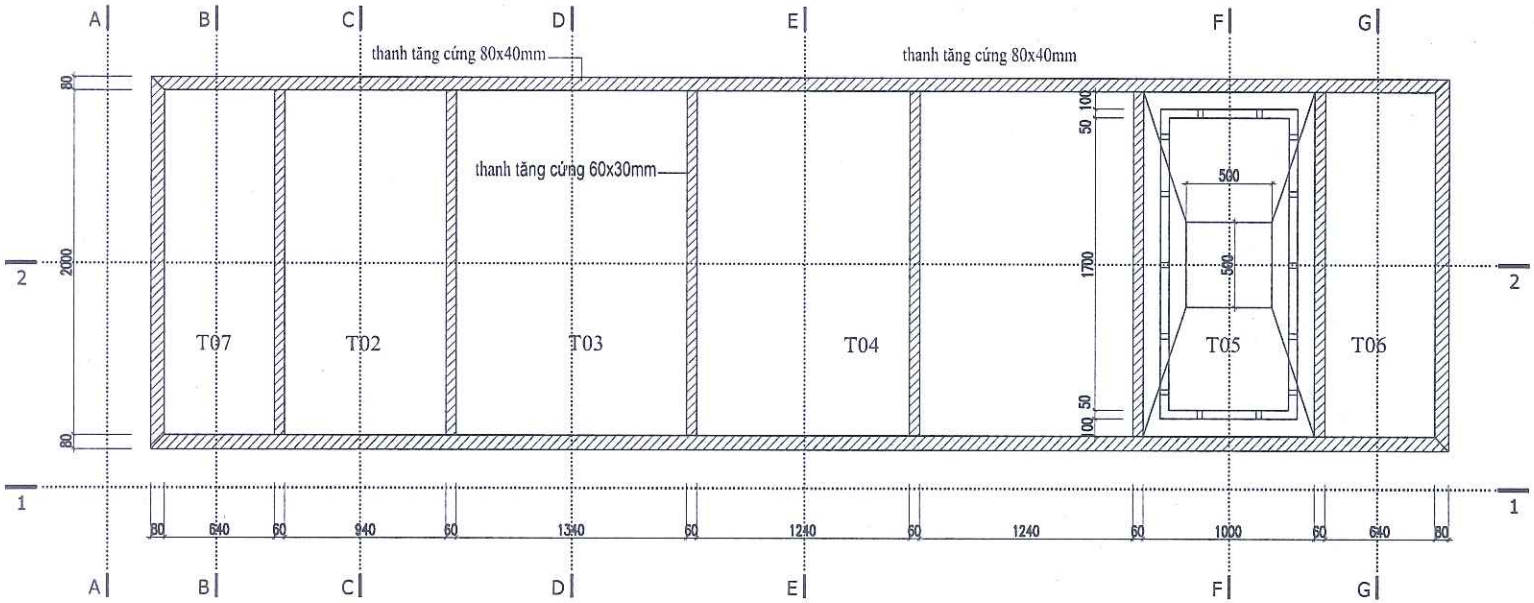

GHI CHÚ KÝ HIỆU:

KÝ HIỆU	CHÚ THÍCH	KÝ HIỆU	CHÚ THÍCH	KÝ HIỆU	CHÚ THÍCH
T01	BỂ THU GOM	T04	NGĂN HIẾU KHÍ	T07	NGĂN CHỬA BÙN
T02	NGĂN ĐIỀU HOÀ	T05	NGĂN LẮNG BÙN		
T03	NGĂN THIẾU KHÍ	T06	NGĂN KHỬ TRÙNG		

CHÚ Ý - NOTE

- TOÀN BỘ KÍCH THƯỚC TRONG HỒ SƠ LÀ KÍCH THƯỚC HOÀN THIỆN
- KIỂM TRA LẠI KÍCH THƯỚC THƯỚC KHI THI CÔNG
- KẾT HỢP CÁC BẢN VẼ ĐỂ THI CÔNG
- PHẢI THỰC HIỆN ĐẦY ĐỦ CÁC CHỈ DẪN KỸ THUẬT TRONG BẢN VẼ
- KHÔNG THAY ĐỔI BẢN VẼ DƯỚI MỌI HÌNH THỨC

COPYRIGHT BY 379 IETD CO.,LTD

LẦN SỬA NO	NGÀY DATE	NỘI DUNG CONTENT

CHỦ ĐẦU TƯ - INVESTOR

CÔNG TY CỔ PHẦN MÔI TRƯỜNG XANH MHB

ĐỊA CHỈ: PHƯỜNG HIỆP SƠN, THỊ XÃ KINH MÔN, TỈNH HẢI DƯƠNG
TEL:..... FAX:.....

ĐƠN VỊ TƯ VẤN - CONSULTANT

CÔNG TY TNHH PHÁT TRIỂN CÔNG NGHỆ MÔI TRƯỜNG QUỐC TẾ 379

379 IETD
379IETD CO.,LTD

ĐỊA CHỈ: KHU HỒ VĂNG, CỔ BI, GIA LÂM, HÀ NỘI
TEL: 024.66.557.657

DỰ ÁN - PROJECT:

THIẾT KẾ, THI CÔNG VÀ VẬN HÀNH HỆ THỐNG XỬ LÝ NƯỚC THẢI SINH HOẠT 20M3/NGÀY.ĐÊM

CHỦ NHIỆM DỰ ÁN - PROJECT MANAGER

TS. TRẦN PHƯỚC LONG

QUẢN LÝ KỸ THUẬT - TECHNICAL MANAGER

TS. TRẦN PHƯỚC LONG

GIÁM ĐỐC VĂN PHÒNG - MANAGER

TS. TRẦN PHƯỚC LONG

CHỦ TRÌ THIẾT KẾ - CHIEF DESIGNER

KS. ĐẶNG HỮU HƯNG

THIẾT KẾ, VẼ - DESIGNER

KS. ĐẶNG HỮU HƯNG

KIỂM - CHECK

TS. VŨ CÔNG THẮNG

TÊN CÔNG TRÌNH - BUILDING NAME:

TRẠM XỬ LÝ NƯỚC THẢI SINH HOẠT 20M3/NGÀY.ĐÊM

HẠNG MỤC - ITEMS:

THIẾT KẾ, THI CÔNG VÀ VẬN HÀNH HỆ THỐNG XỬ LÝ NƯỚC THẢI SINH HOẠT 20M3/NGÀY.ĐÊM

TÊN BẢN VẼ - DRAWING NAME:

MẶT BẰNG THIẾT BỊ HỢP KHỐI

HỒ SƠ THIẾT KẾ KỸ THUẬT
TECHNICAL DESIGN DOCUMENT

HOÀN THÀNH - FINISHING: ..../2025

TỶ LỆ - SCALE	BẢN VẼ SỐ - DRAWING NO
1/30	XD-01

MẶT BẰNG SÀN THAO TÁC

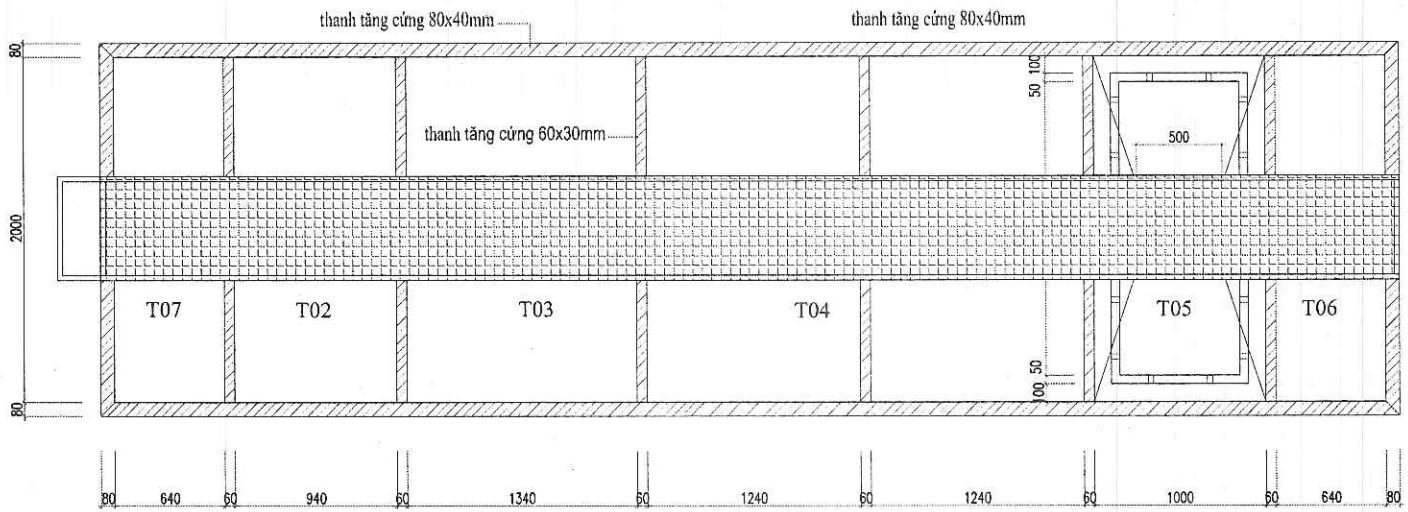

GHI CHÚ KÝ HIỆU:

KÝ HIỆU	CHÚ THÍCH	KÝ HIỆU	CHÚ THÍCH	KÝ HIỆU	CHÚ THÍCH
T01	BỂ THU GOM	T04	NGĂN HIẾU KHÍ	T07	NGĂN CHỨA BÙN
T02	NGĂN ĐIỀU HOÀ	T05	NGĂN LẮNG BÙN		
T03	NGĂN THIẾU KHÍ	T06	NGĂN KHỬ TRÙNG		

CHÚ Ý - NOTE

- TOÀN BỘ KÍCH THƯỚC TRONG HỒ SƠ LÀ KÍCH THƯỚC HOÀN THIỆN
- KIỂM TRA LẠI KÍCH THƯỚC TRƯỚC KHI THI CÔNG
- KẾT HỢP CÁC BẢN VẼ ĐỂ THI CÔNG
- PHẢI THƯỜNG HIỆN ĐẦY ĐỦ CÁC CHỈ DẪN KỸ THUẬT TRONG BẢN VẼ
- KHÔNG THAY ĐỔI BẢN VẼ DƯỚI MỌI HÌNH THỨC

COPYRIGHT BY 379 IETD CO.,LTD

LẦN SỐ NO	NGÀY DATE	NỘI DUNG CONTENT

CHỦ ĐẦU TƯ - INVESTOR

CÔNG TY CỔ PHẦN MÔI TRƯỜNG XANH MHS

ĐỊA CHỈ: PHƯỜNG HIỆP SƠN, THỊ XÃ KINH MÔN, TỈNH HẢI DƯƠNG

TEL: ..... FAX: .....

ĐƠN VỊ TƯ VẤN - CONSULTANT

CÔNG TY TNHH PHÁT TRIỂN CÔNG NGHỆ MÔI TRƯỜNG QUỐC TẾ 379

379 IETD CO.,LTD

ĐỊA CHỈ: KHU HỒ VÀNG, CỔ BI, GIA LÂM, HÀ NỘI

TEL: 0104.66.357.457

DỰ ÁN - PROJECT:

THIẾT KẾ, THI CÔNG VÀ VẬN HÀNH HỆ THỐNG XỬ LÝ NƯỚC THẢI SINH HOẠT 20M3/NGÀY.ĐÊM

CHỦ NHIỆM DỰ ÁN - PROJECT MANAGER

TNS. TRẦN PHƯỚC LONG

QUẢN LÝ KỸ THUẬT - TECNICAL MANAGER

TNS. TRẦN PHƯỚC LONG

GIÁM ĐỐC VẬN HÀNH - MANAGER

TNS. TRẦN PHƯỚC LONG

CHỦ TRÌ THIẾT KẾ - CHIEF DESIGNER

KS. ĐẶNG HỮU HƯNG

THIẾT KẾ, VẼ - DESIGNER

KS. ĐẶNG HỮU HƯNG

KIỂM - CHECK

TNS. VŨ CÔNG THẮNG

TÊN CÔNG TRÌNH - BUILDING NAME:

TRẠM XỬ LÝ NƯỚC THẢI SINH HOẠT 20M3/NGÀY.ĐÊM

HẠNG MỤC - ITEMS:

THIẾT KẾ, THI CÔNG VÀ VẬN HÀNH HỆ THỐNG XỬ LÝ NƯỚC THẢI SINH HOẠT 20M3/NGÀY.ĐÊM

TÊN BẢN VẼ - DRAWING NAME

MẶT BẰNG SÀN THAO TÁC

HỒ SƠ THIẾT KẾ KỸ THUẬT
TECHNICAL DESIGN DOCUMENT

HOÀN THÀNH - FINISHING: ...2025

TỶ LỆ - SCALE	BẢN VẼ SỐ - DRAWING NO
1/20	XD-02

MẶT BẰNG LỖ CHỜ

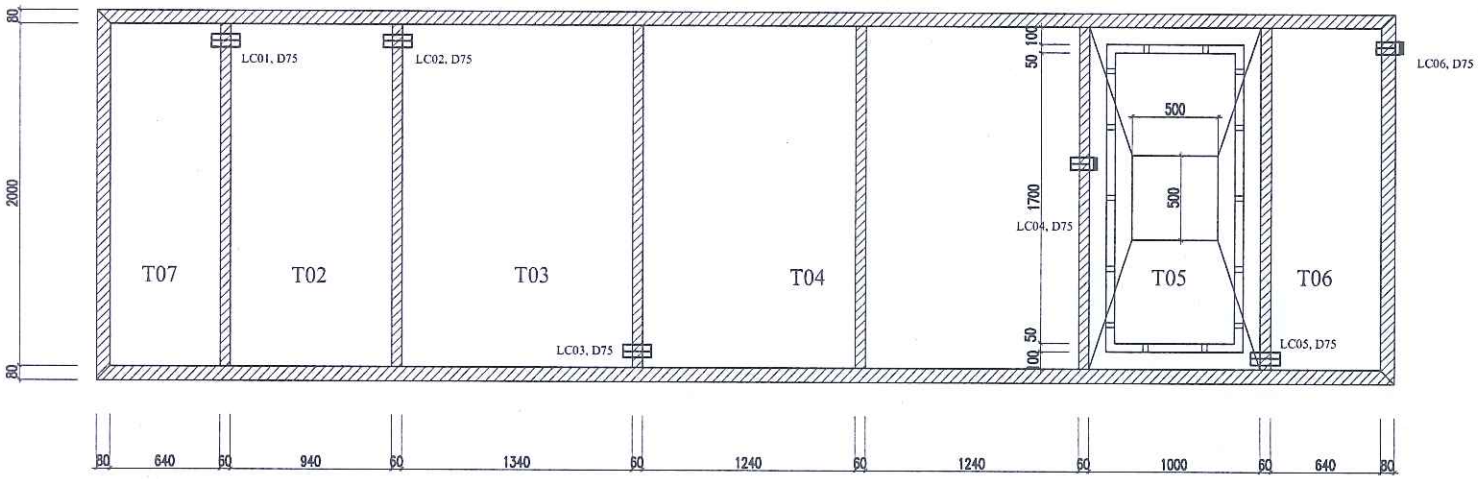

GHI CHÚ KÝ HIỆU:

KÝ HIỆU	CHÚ THÍCH	KÝ HIỆU	CHÚ THÍCH	KÝ HIỆU	CHÚ THÍCH
T01	BỂ THU GOM	T04	NGĂN HIẾU KHÍ	T07	NGĂN CHỨA BÙN
T02	NGĂN ĐIỀU HOÀ	T05	NGĂN LẮNG BÙN		
T03	NGĂN THIẾU KHÍ	T06	NGĂN KHỬ TRÙNG		

CHÚ Ý - NOTE

- TOÀN BỘ KÍCH THƯỚC TRONG HỒ SƠ LÀ KÍCH THƯỚC HOÀN THIỆN
- KIỂM TRA LẠI KÍCH THƯỚC TRƯỚC KHI THI CÔNG
- KẾT HỢP CÁC BẢN VẼ ĐỂ THI CÔNG
- PHẢI THỰC HIỆN ĐẦY ĐỦ CÁC CHỈ DẪN KỸ THUẬT TRONG BẢN VẼ
- KHÔNG THAY ĐỔI BẢN VẼ GIỮA MỌI HÌNH THỨC

COPYRIGHT BY 379IETD CO.,LTD

LẦN SỬA NO	NGÀY DATE	NỘI DUNG CONTENT

CHỦ ĐẦU TƯ - INVESTOR

CÔNG TY CỔ PHẦN MÔI TRƯỜNG XANH MHB

ĐỊA CHỈ: PHƯỜNG HIỆP SƠN, THỊ XÃ KINH MÔN, TỈNH HẢI DƯƠNG
TEL: ..... FAX: .....

ĐƠN VỊ TƯ VẤN - CONSULTANT

CÔNG TY TNHH PHÁT TRIỂN CÔNG NGHỆ MÔI TRƯỜNG QUỐC TẾ 379

379IETD CO.,LTD

ĐỊA CHỈ: KHU HỒ VĂNG, CỔ BI, GIA LÂM, HÀ NỘI
TEL: 024.35.337.837

DỰ ÁN - PROJECT:

THIẾT KẾ, THI CÔNG VÀ VẬN HÀNH HỆ THỐNG XỬ LÝ NƯỚC THẢI SINH HOẠT 20M3/NGÀY.ĐÊM

CHỦ NHIỆM DỰ ÁN - PROJECT MANAGER

TH.S. TRẦN PHƯỚC LONG

QUẢN LÝ KỸ THUẬT - TECHNICAL MANAGER

TH.S. TRẦN PHƯỚC LONG

GIÁM ĐỐC VĂN PHÒNG - MANAGER

TH.S. TRẦN PHƯỚC LONG

CHỦ TRÌ THIẾT KẾ - CHIEF DESIGNER

K.S. ĐINH HỮU HƯNG

THIẾT KẾ, VẼ - DESIGNER

K.S. ĐINH HỮU HƯNG

KIỂM - CHECK

TH.S. VŨ CÔNG THÀNG

TÊN CÔNG TRÌNH - BUILDING NAME:

TRẠM XỬ LÝ NƯỚC THẢI SINH HOẠT 20M3/NGÀY.ĐÊM

HẠNG MỤC - ITEMS

THIẾT KẾ, THI CÔNG VÀ VẬN HÀNH HỆ THỐNG XỬ LÝ NƯỚC THẢI SINH HOẠT 20M3/NGÀY.ĐÊM

TÊN BẢN VẼ - DRAWING NAME

MẶT BẰNG LỖ CHỜ

HỒ SƠ THIẾT KẾ KỸ THUẬT
TECHNICAL DESIGN DOCUMENT

HOÀN THÀNH - FINISHING: ../2025

TỶ LỆ - SCALE	BẢN VẼ SỐ - DRAWING NO
1/50	XD-03

MẶT CẮT 1-1

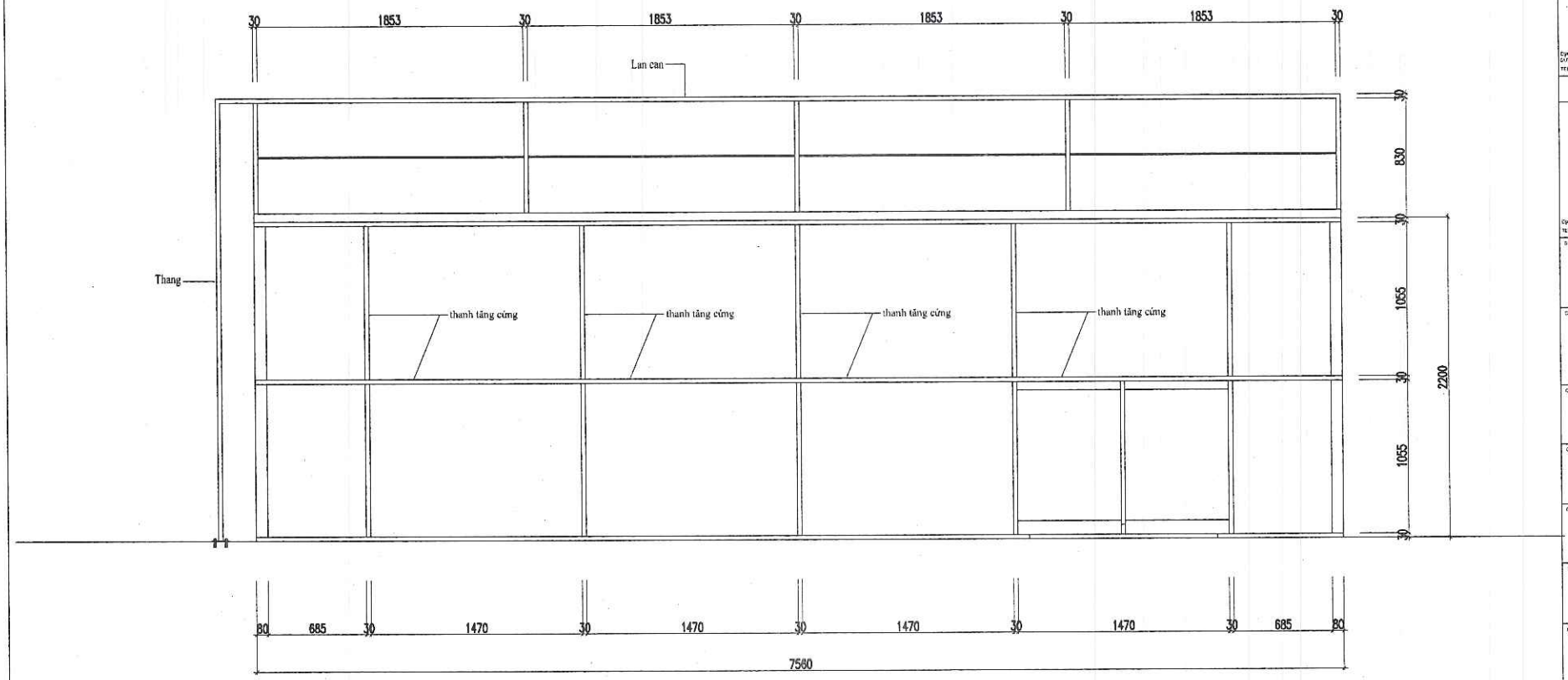

CHÚ Ý - NOTE

- TOÀN BỘ KIỂM THƯỚC TRONG HỒ SƠ LÀ KÍCH THƯỚC HOÀN THIỆN
- KIỂM TRA LẠI KÍCH THƯỚC THƯỚC KHI THI CÔNG
- KẾT HỢP CÁC BẢN VẼ ĐỂ THI CÔNG
- PHẢI THỰC HIỆN ĐẦY ĐỦ CÁC CHỈ DẪN KỸ THUẬT TRONG BẢN VẼ
- KHÔNG THAY ĐỔI BẢN VẼ DƯỚI MỌI HÌNH THỨC

COPYRIGHT BY 379 IETD CO.,LTD

ÂN SỬA NO	NGÀY DATE	NỘI DUNG CONTENT

CHỦ ĐẦU TƯ - INVESTOR

CÔNG TY CỔ PHẦN MÔI TRƯỜNG XANH MHB

ĐỊA CHỈ: PHƯỜNG HIỆP SƠN, THỊ XÃ KINH MÔN, TỈNH HẢI DƯƠNG
TEL: _____ FAX: _____

ĐƠN VỊ TƯ VẤN - CONSULTANT

CÔNG TY TNHH PHÁT TRIỂN CÔNG NGHỆ MÔI TRƯỜNG QUỐC TẾ 379

379 IETD
379IETD CO.,LTD

ĐỊA CHỈ: KHU HỒ VÀNG, CỔ BI, GIA LÂM, HÀ NỘI
TEL: 024.22.55.7.657

DỰ ÁN - PROJECT:

THIẾT KẾ, THI CÔNG VÀ VẬN HÀNH HỆ THỐNG XỬ LÝ NƯỚC THẢI SINH HOẠT 20M3NGÀY,ĐÊM

CHỦ NHIỆM DỰ ÁN - PROJECT MANAGER

TS. TRẦN PHƯỚC LONG

QUẢN LÝ KỸ THUẬT - TECNICAL MANAGER

TS. TRẦN PHƯỚC LONG

GIÁM ĐỐC VĂN PHÒNG - MANAGER

TS. TRẦN PHƯỚC LONG

CHỦ TRÌ THIẾT KẾ - CHIEF DESIGNER

KS. ĐẶNG HỮU HƯNG

THIẾT KẾ, VẼ - DESIGNER

KS. ĐẶNG HỮU HƯNG

KIỂM - CHECK

TS. VŨ CÔNG THẮNG

TÊN CÔNG TRÌNH - BUILDING NAME:

TRẠM XỬ LÝ NƯỚC THẢI SINH HOẠT 20M3NGÀY,ĐÊM

HẠNG MỤC - ITEMS:

THIẾT KẾ, THI CÔNG VÀ VẬN HÀNH HỆ THỐNG XỬ LÝ NƯỚC THẢI SINH HOẠT 20M3NGÀY,ĐÊM

TÊN BẢN VẼ - DRAWING NAME

MẶT CẮT 1-1

HỒ SƠ THIẾT KẾ KỸ THUẬT
TECHNICAL DESIGN DOCUMENT

HOÀN THÀNH - FINISHING: _/2025

TỶ LỆ - SCALE	BẢN VẼ SỐ - DRAWING NO
1/30	XD-04

MẶT CẮT 2-2

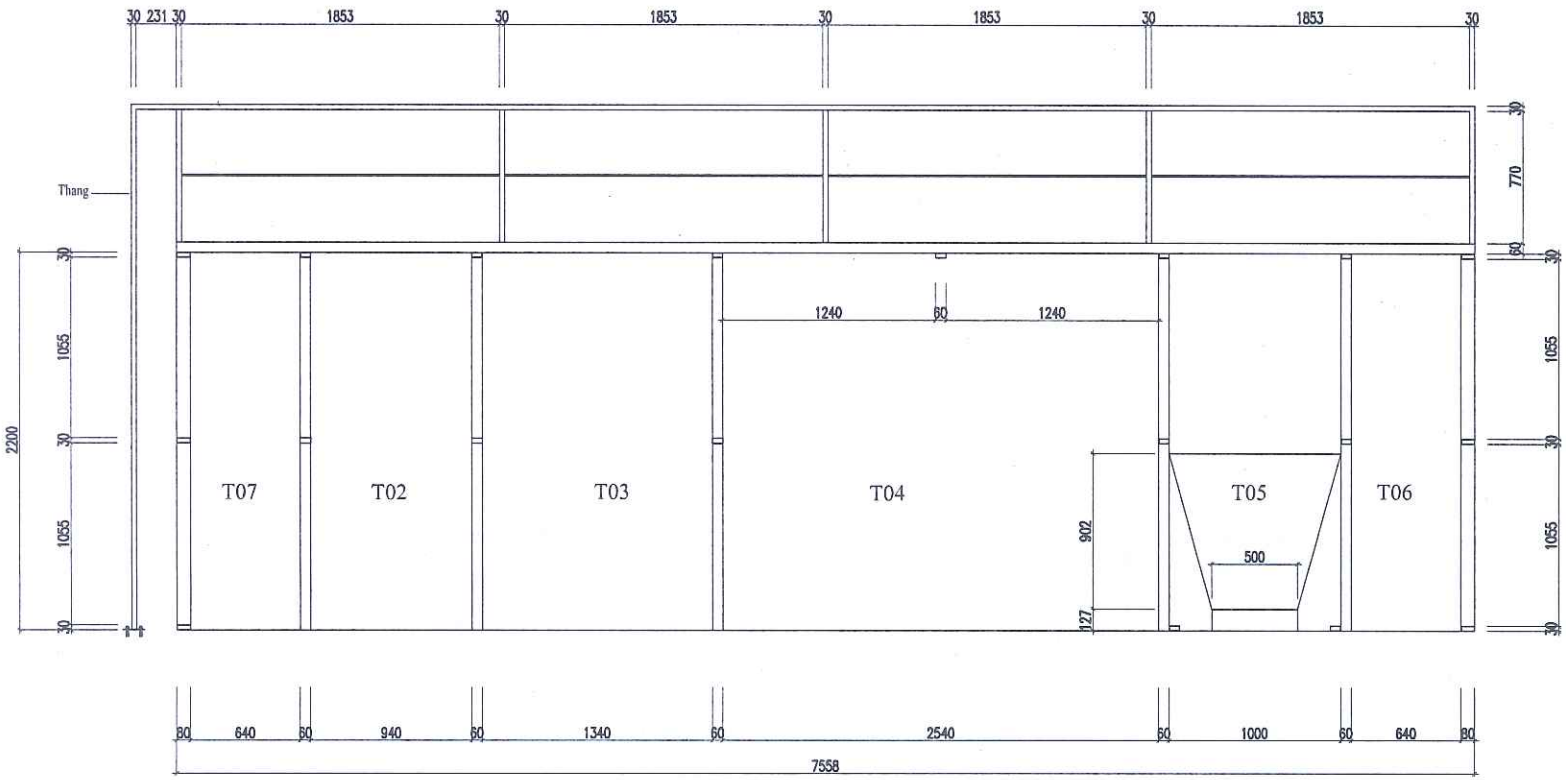

GHI CHÚ - NOTE

- TOÀN BỘ KÍCH THƯỚC TRONG HỒ SƠ LÀ KÍCH THƯỚC HOÀN THIỆN
- KIỂM TRA LẠI KÍCH THƯỚC TRƯỚC KHI THI CÔNG
- KẾT HỢP CÁC BẢN VẼ ĐỂ THI CÔNG
- PHẢI THỰC HIỆN ĐẦY ĐỦ CÁC CHỈ DẪN KỸ THUẬT TRONG BẢN VẼ
- KHÔNG THAY ĐỔI BẢN VẼ DƯỚI MỌI HÌNH THỨC

COPYRIGHT BY 379 IETD CO.,LTD

LẦN SỬA NO	NGÀY DATE	NỘI DUNG CONTENT

CHỦ ĐẦU TƯ - INVESTOR

CÔNG TY CỔ PHẦN MÔI TRƯỜNG VĂN KHÊ

ĐỊA CHỈ: PHƯỜNG HIỆP SƠN, THỊ XÃ KINH MÔN, TỈNH HẢI DƯƠNG
TEL: ..... FAX: .....

ĐƠN VỊ TƯ VẤN - CONSULTANT

CÔNG TY TNHH PHÁT TRIỂN CÔNG NGHỆ MÔI TRƯỜNG QUỐC TẾ 379

379 IETD
379IETD CO.,LTD

ĐỊA CHỈ: KHU HỒ VÀNG, CỔ BI, GIA LÂM, HÀ NỘI
TEL: 024.85.357.857

DỰ ÁN - PROJECT:

THIẾT KẾ, THI CÔNG VÀ VẬN HÀNH HỆ THỐNG XỬ LÝ NƯỚC THẢI SINH HOẠT 2000M³/NGÀY.ĐÊM

CHỦ NHIỆM DỰ ÁN - PROJECT MANAGER

THS. TRẦN PHƯỚC LONG

QUẢN LÝ KỸ THUẬT - TECHNICAL MANAGER

THS. TRẦN PHƯỚC LONG

GIÁM ĐỐC VĂN PHÒNG - MANAGER

THS. TRẦN PHƯỚC LONG

CHỦ TRÌ THIẾT KẾ - CHIEF DESIGNER

KS. ĐINH HIẾU HƯNG

THIẾT KẾ, VẼ - DESIGNER

KS. ĐINH HIẾU HƯNG

KIỂM - CHECK

TS.E. VÕ CÔNG THẮNG

TÊN CÔNG TRÌNH - BUILDING NAME:

TRẠM XỬ LÝ NƯỚC THẢI SINH HOẠT 2000M³/NGÀY.ĐÊM

HẠNG MỤC - ITEMS:

THIẾT KẾ, THI CÔNG VÀ VẬN HÀNH HỆ THỐNG XỬ LÝ NƯỚC THẢI SINH HOẠT 2000M³/NGÀY.ĐÊM

TÊN BẢN VẼ - DRAWING NAME

MẶT CẮT 2-2

HỒ SƠ THIẾT KẾ KỸ THUẬT
TECHNICAL DESIGN DOCUMENT

HOÀN THÀNH - FINISHING: ../2024

TỶ LỆ - SCALE	BẢN VẼ SỐ - DRAWING NO
1/30	KT-05

MẶT CẮT A-A

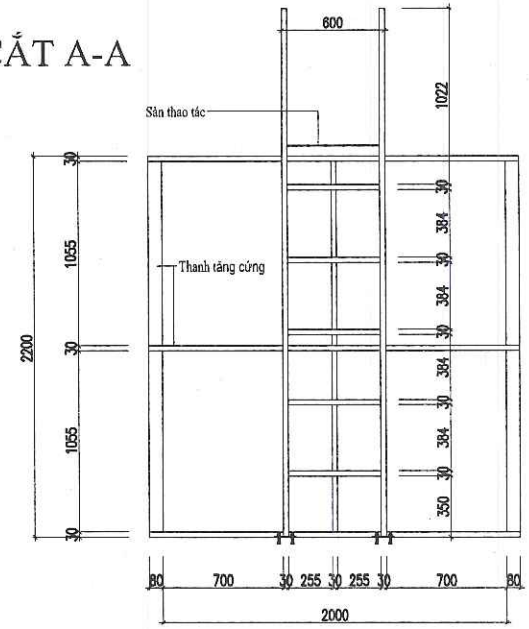

MẶT CẮT B-B

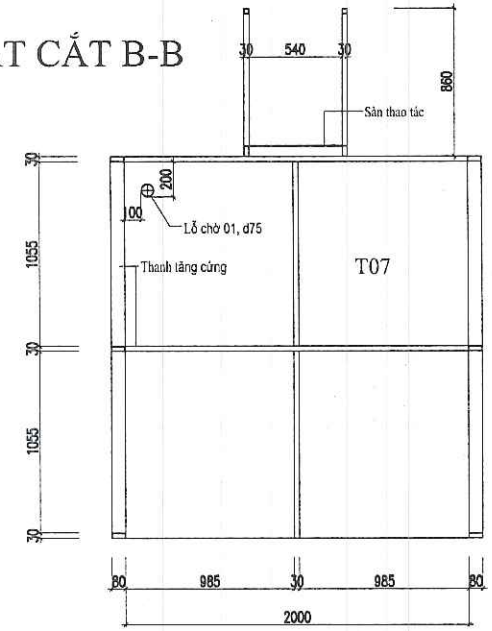

MẶT CẮT C-C

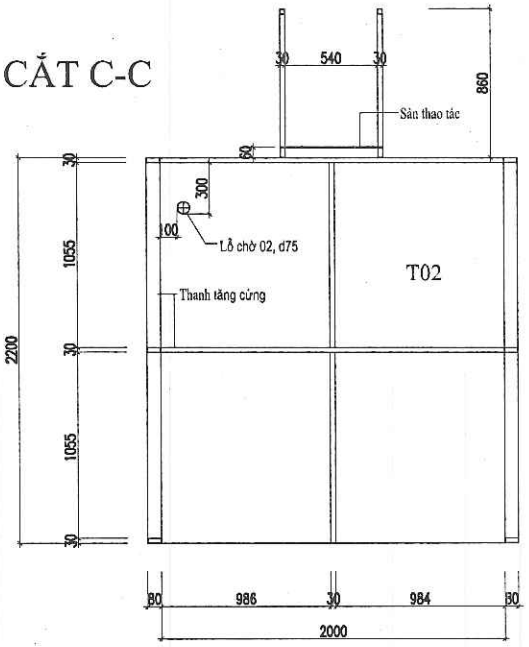

MẶT CẮT D-D

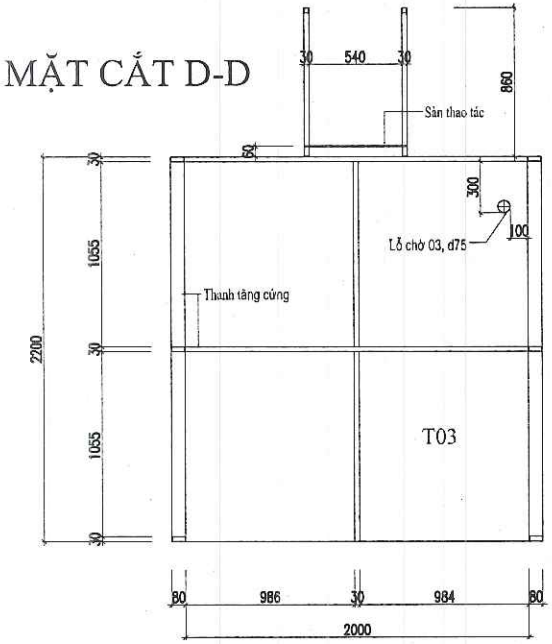

CHÚ Ý - NOTE

- TOÀN BỘ KIỂM THƯỚC TRONG HỒ SƠ LÀ KÍCH THƯỚC HOÀN THIỆN
- KIỂM TRA LẠI KÍCH THƯỚC TRƯỚC KHI THI CÔNG
- KẾT HỢP CÁC BẢN VẼ KẾ THI CÔNG
- PHẢI THỰC HIỆN ĐẦY ĐỦ CÁC CHỈ DẪN KỸ THUẬT TRONG BẢN VẼ
- KHÔNG THAY ĐỔI BẢN VẼ DƯỚI MỌI HÌNH THỨC

COPYRIGHT BY 379 IETD CO.,LTD

LẦN SỬA NO	NGÀY DATE	NỘI DUNG CONTENT

CHỦ ĐẦU TƯ - INVESTOR

CÔNG TY CỔ PHẦN MÔI TRƯỜNG XANH MINH

ĐỊA CHỈ PHƯỜNG HIỆP SƠN, THỊ XÃ KINH MÔN, TỈNH HẢI DƯƠNG

TEL: ..... FAX: .....

ĐƠN VỊ TƯ VẤN - CONSULTANT

CÔNG TY TNHH PHÁT TRIỂN CÔNG NGHỆ MÔI TRƯỜNG QUỐC TẾ 379

379 IETD CO.,LTD

ĐỊA CHỈ KHU HỒ VÀNG, CỔ BI, GIA LÂM, HÀ NỘI

TEL: 024.8.1.357

DỰ ÁN - PROJECT:

THIẾT KẾ, THI CÔNG VÀ VẬN HÀNH HỆ THỐNG XỬ LÝ NƯỚC THẢI SINH HOẠT 25M3/NGÀY.ĐÊM

CHỦ NHIỆM DỰ ÁN - PROJECT MANAGER

THS. TRẦN PHƯỚC LONG

QUẢN LÝ KỸ THUẬT - TECHNICAL MANAGER

TFS. TRẦN PHƯỚC LONG

GIÁM ĐỐC VĂN PHÒNG - MANAGER

TFS. TRẦN PHƯỚC LONG

CHỦ TRÌ THIẾT KẾ - CHIEF DESIGNER

KS. ĐẶNG HỮU HƯNG

THIẾT KẾ, VẼ - DESIGNER

KS. ĐẶNG HỮU HƯNG

KIỂM - CHECK

THS. VŨ ĐÔNG THẮNG

TÊN CÔNG TRÌNH - BUILDING NAME:

TRẠM XỬ LÝ NƯỚC THẢI SINH HOẠT 25M3/NGÀY.ĐÊM

HẠNG MỤC - ITEMS

THIẾT KẾ, THI CÔNG VÀ VẬN HÀNH HỆ THỐNG XỬ LÝ NƯỚC THẢI SINH HOẠT 25M3/NGÀY.ĐÊM

TÊN BẢN VẼ - DRAWING NAME

MẶT CẮT A-A;B-B;C-C;D-D

HỒ SƠ THIẾT KẾ KỸ THUẬT
TECHNICAL DESIGN DOCUMENT

HOÀN THÀNH - FINISHING: ../2025

TỶ LỆ - SCALE	BẢN VẼ SỐ - DRAWING NO
1/50	XD-05

MẶT CẮT E-E

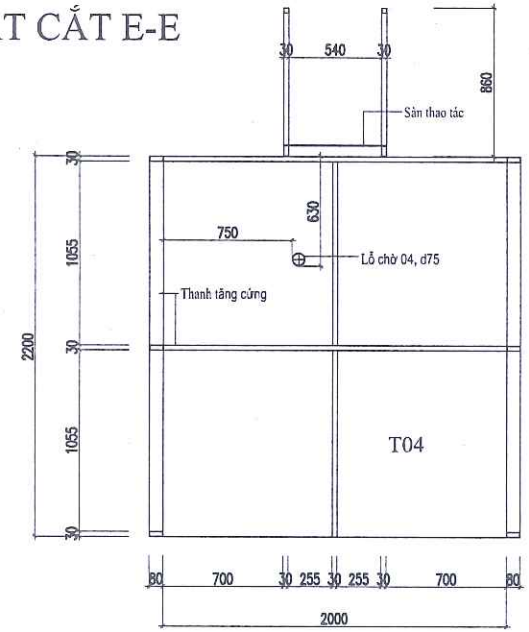

MẶT CẮT F-F

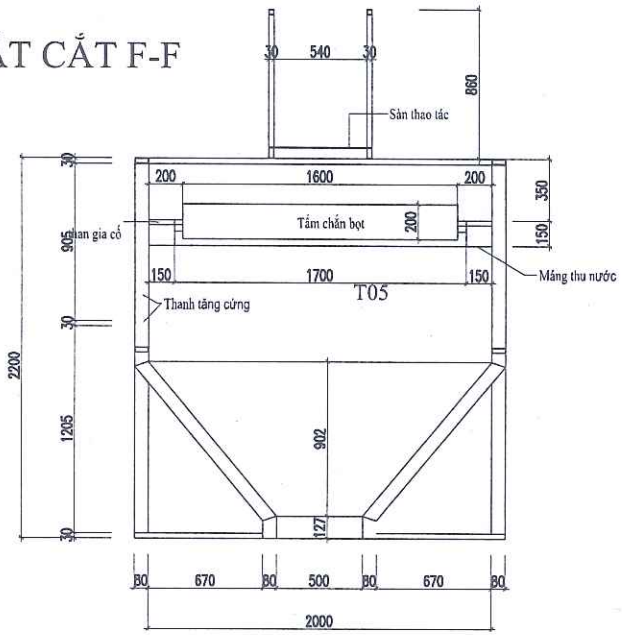

MẶT CẮT G-G

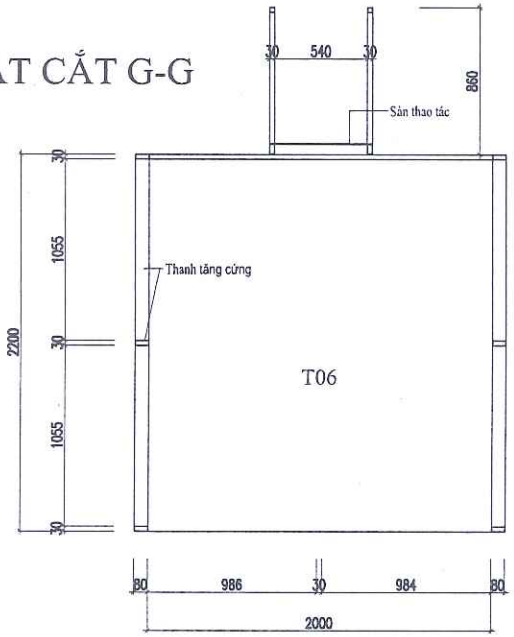

CHÚ Ý - NOTE

- TOÀN BỘ KÍCH THƯỚC TRONG HỒ SƠ LÀ KÍCH THƯỚC HOÀN THIỆN
- KIỂM TRA LẠI KÍCH THƯỚC TRƯỚC KHI THI CÔNG
- KẾT HỢP CÁC BẢN VẼ ĐỂ THI CÔNG
- PHẢI THỰC HIỆN ĐẦY ĐỦ CÁC CHỈ DẪN KỸ THUẬT TRONG BẢN VẼ
- KHÔNG THAY ĐỔI BẢN VẼ DƯỚI MỌI HÌNH THỨC

COPYRIGHT BY 379 IETD CO.,LTD

LẦN SỬA NO	NGÀY DATE	NỘI DUNG CONTENT

CHỦ ĐẦU TƯ - INVESTOR

CÔNG TY CỔ PHẦN MÔI TRƯỜNG XANH MHB

ĐỊA CHỈ: PHƯỜNG HIỆP SƠN, THỊ XÃ KINH MÔN, TỈNH HẢI DƯƠNG

TEL: ..... FAX: .....

ĐƠN VỊ TƯ VẤN - CONSULTANT

CÔNG TY TNHH PHÁT TRIỂN CÔNG NGHỆ MÔI TRƯỜNG QUỐC TẾ 379

379 IETD
379IETD CO.,LTD

ĐỊA CHỈ: KHU HỒ VĂNG, CỔ BI, GIA LÂM, HÀ NỘI

TEL: 024.85.557.837

DỰ ÁN - PROJECT:

THIẾT KẾ, THI CÔNG VÀ VẬN HÀNH HỆ THỐNG XỬ LÝ NƯỚC THẢI SINH HOẠT 2M3/NGÀY.ĐÊM

CHỦ NHIỆM DỰ ÁN - PROJECT MANAGER

TKS. TRẦN PHƯỚC LONG

QUẢN LÝ KỸ THUẬT - TECNICAL MANAGER

TLS. TRẦN PHƯỚC LONG

GIÁM ĐỐC VĂN PHÒNG - MANAGER

TLS. TRẦN PHƯỚC LONG

CHỦ TRÌ THIẾT KẾ - CHIEF DESIGNER

KS. ĐẶNG HỮU HƯNG

THIẾT KẾ, VẼ - DESIGNER

KS. ĐẶNG HỮU HƯNG

KIỂM - CHECK

TKS. VŨ CÔNG THẮNG

TÊN CÔNG TRÌNH - BUILDING NAME:

TRẠM XỬ LÝ NƯỚC THẢI SINH HOẠT 2M3/NGÀY.ĐÊM

HẠNG MỤC - ITEMS:

THIẾT KẾ, THI CÔNG VÀ VẬN HÀNH HỆ THỐNG XỬ LÝ NƯỚC THẢI SINH HOẠT 2M3/NGÀY.ĐÊM

TÊN BẢN VẼ - DRAWING NAME

MẶT CẮT E-E/F-F/G-G

HỒ SƠ THIẾT KẾ KỸ THUẬT
TECHNICAL DESIGN DOCUMENT

HOÀN THÀNH - FINISHING: ../2025

TỶ LỆ - SCALE	BẢN VẼ SỐ - DRAWING NO
1/10	XD-07

MẶT BẰNG TRẠM XỬ LÝ NƯỚC THẢI

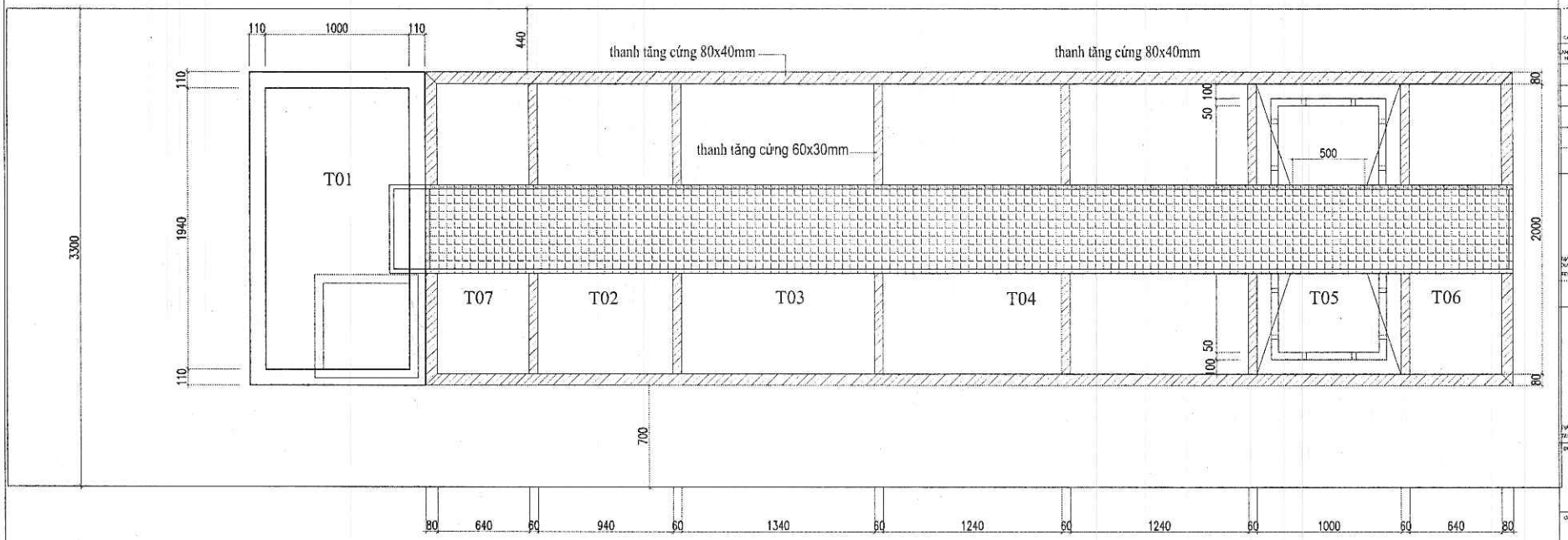

MẶT CẮT TRẠM XỬ LÝ NƯỚC THẢI

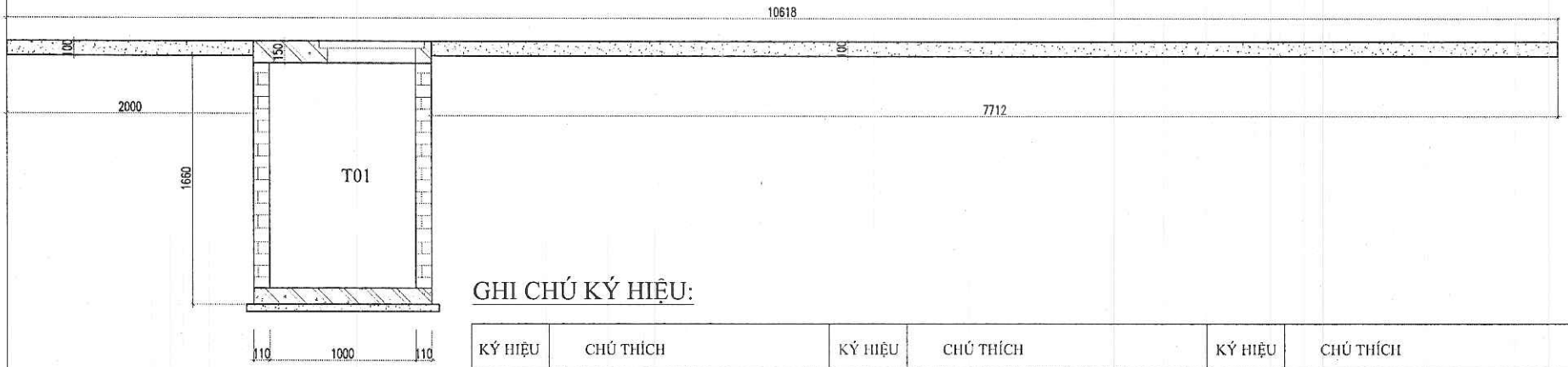

GHI CHÚ KÝ HIỆU:

KÝ HIỆU	CHÚ THÍCH	KÝ HIỆU	CHÚ THÍCH	KÝ HIỆU	CHÚ THÍCH
T01	BỂ THU GOM	T04	NGĂN HIẾU KHÍ	T07	NGĂN CHỨA BÙN
T02	NGĂN ĐIỀU HOÀ	T05	NGĂN LẮNG BÙN		
T03	NGĂN THIẾU KHÍ	T06	NGĂN KHỬ TRÙNG		

CHỦ ĐẦU TƯ - INVESTOR

CÔNG TY CỔ PHẦN MÔI TRƯỜNG XANH MHS

ĐƠN VỊ TƯ VẤN - CONSULTANT

CÔNG TY TNHH PHÁT TRIỂN CÔNG NGHỆ MÔI TRƯỜNG QUỐC TẾ 379

379IETD CO.,LTD

DỰ ÁN - PROJECT:

THIẾT KẾ, THI CÔNG VÀ VẬN HÀNH HỆ THỐNG XỬ LÝ NƯỚC THẢI SINH HOẠT 20MN/NGÀY ĐÊM

CHỦ NHIỆM DỰ ÁN - PROJECT MANAGER

THS. TRẦN PHƯỚC LONG

QUẢN LÝ KỸ THUẬT - TECHNICAL MANAGER

THS. TRẦN PHƯỚC LONG

GIÁM ĐỐC VẬN PHÒNG - MANAGER

THS. TRẦN PHƯỚC LONG

CHỦ TRÌ THIẾT KẾ - CHIEF DESIGNER

KS. ĐẶNG HỮU HƯNG

THIẾT KẾ, VẼ - DESIGNER

KS. ĐẶNG HỮU HƯNG

KIỂM - CHECK

THS. VŨ CÔNG THẮNG

TÊN CÔNG TRÌNH - BUILDING NAME:

TRẠM XỬ LÝ NƯỚC THẢI SINH HOẠT 20MN/NGÀY ĐÊM

HẠNG MỤC - ITEMS:

THIẾT KẾ, THI CÔNG VÀ VẬN HÀNH HỆ THỐNG XỬ LÝ NƯỚC THẢI SINH HOẠT 20MN/NGÀY ĐÊM

MẶT CẮT 1-1

TÊN BẢN VẼ - DRAWING NAME

MẶT BẰNG, MẶT CẮT HỆ THỐNG XỬ LÝ

HỒ SƠ THIẾT KẾ KỸ THUẬT
TECHNICAL DESIGN DOCUMENT

NGÀN THÀNH - FINISHING: ../2025

TỶ LỆ - SCALE: 1/100

BẢN VẼ SỐ - DRAWING NO: XD-06

PHẦN CÔNG NGHỆ

DANH MỤC BẢN VẼ

STT	KÝ HIỆU	TÊN BẢN VẼ
1	CN-01	SƠ ĐỒ CÔNG NGHỆ HỆ THỐNG XỬ LÝ NƯỚC THẢI SINH HOẠT 20M3/NGÀY.ĐÊM
2	CN-02	MẶT BẰNG TRẠM XỬ LÝ
3	CN-03	MẶT BẰNG ĐỊNH VỊ SÀN THAO TÁC
4	CN-04	MẶT BẰNG LỖ CHỜ
5	CN-05	MẶT BẰNG ĐỊNH VỊ THIẾT BỊ
6	CN-06	MẶT BẰNG ĐƯỜNG NƯỚC, ĐƯỜNG BÙN, HÓA CHẤT
7	CN-07	MẶT BẰNG ĐƯỜNG KHÍ TRÊN BỂ
8	CN-08	MẶT BẰNG ĐƯỜNG KHÍ DƯỚI BỂ
9	CN-09	MẶT CẮT 1-1

SƠ ĐỒ CÔNG NGHỆ HỆ THỐNG XỬ LÝ NƯỚC THẢI SINH HOẠT 20M3/NGÀY.ĐÊM

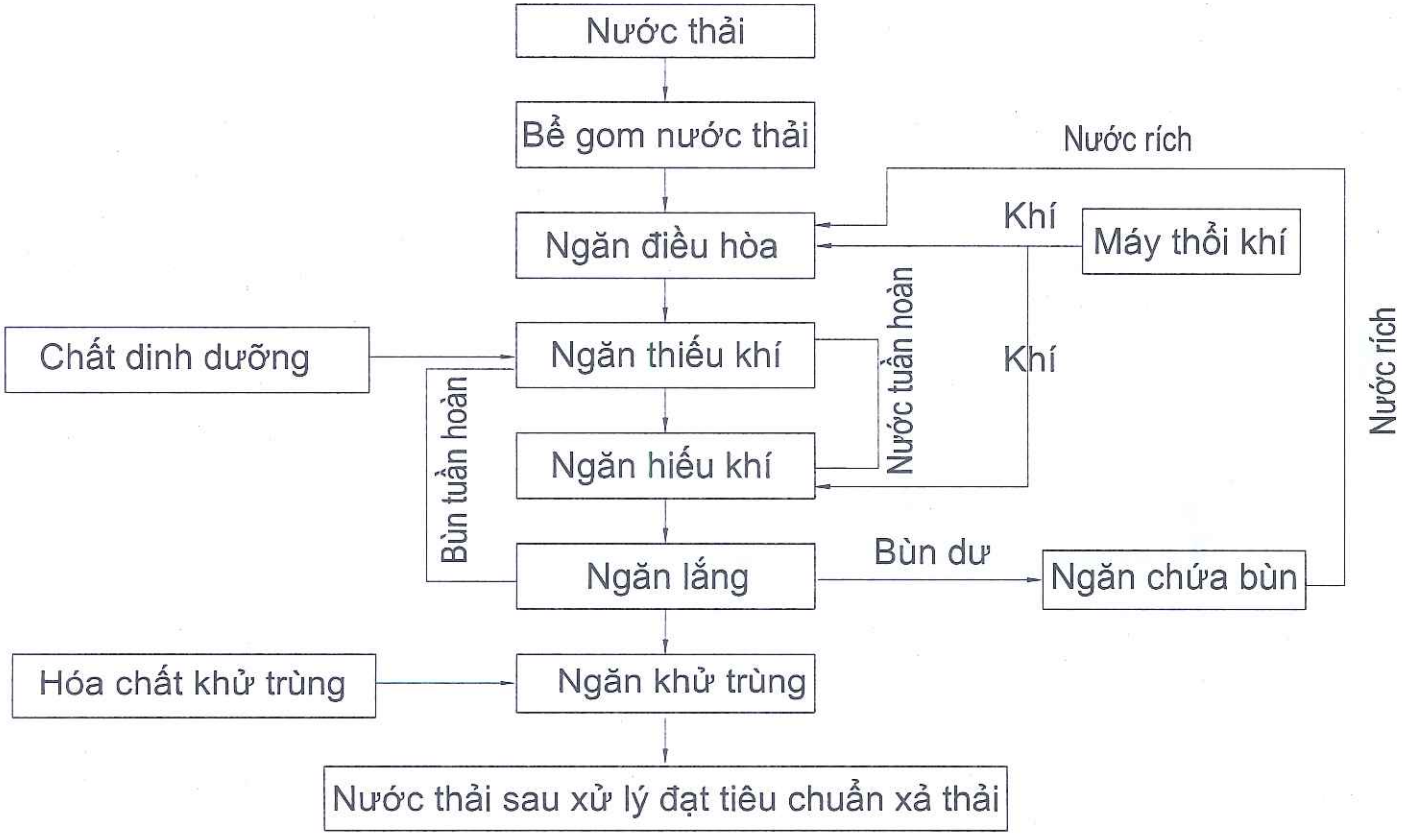

CHÚ Ý - NOTE

- TOÀN BỘ KÍCH THƯỚC TRONG HỒ SƠ LÀ KÍCH THƯỚC HOÀN THIỆN
- KIỂM TRA LẠI KÍCH THƯỚC TRƯỚC KHI THI CÔNG
- KẾT HỢP CÁC BẢN VẼ ĐỂ THI CÔNG
- PHẢI THỰC HIỆN ĐẦY ĐỦ CÁC CHỈ CẦN KỸ THUẬT TRONG BẢN VẼ
- KHÔNG THAY ĐỔI BẢN VẼ DƯỚI MỌI HÌNH THỨC

COPYRIGHT BY 379 IETD CO.,LTD

LẦN SỬA NO	NGÀY DATE	NỘI DUNG CONTENT

CHỦ ĐẦU TƯ - INVESTOR

CÔNG TY CỔ PHẦN MÔI TRƯỜNG VANH MHB

ĐỊA CHỈ: PHƯỜNG HIỆP SƠN, THỊ XÃ KINH MÔN, TỈNH HẢI DƯƠNG
TEL: ..... FAX: .....

ĐƠN VỊ TƯ VẤN - CONSULTANT

CÔNG TY TNHH PHÁT TRIỂN CÔNG NGHỆ MÔI TRƯỜNG QUỐC TẾ 379

379 IETD
379IETD CO.,LTD

ĐỊA CHỈ: KHU HỒ VÀNG, CỔ BI, GIA LÂM, HÀ NỘI
TEL: 024.85.857.857

DỰ ÁN - PROJECT:

THIẾT KẾ, THI CÔNG VÀ VẬN HÀNH HỆ THỐNG XỬ LÝ NƯỚC THẢI SINH HOẠT 20M3/NGÀY.ĐÊM

CHỦ NHIỆM DỰ ÁN - PROJECT MANAGER

TH.S. TRẦN PHƯỚC LONG

QUẢN LÝ KĨ THUẬT - TECHNICAL MANAGER

TH.S. TRẦN PHƯỚC LONG

GIÁM ĐỐC VĂN PHÒNG - MANAGER

TH.S. TRẦN PHƯỚC LONG

CHỦ TRÌ THIẾT KẾ - CHIEF DESIGNER

KS. ĐẶNG HỮU HƯNG

THIẾT KẾ, VẼ - DESIGNER

KS. ĐẶNG HỮU HƯNG

KIỂM - CHECK

TH.S. VŨ CÔNG THÁNG

TÊN CÔNG TRÌNH - BUILDING NAME:

TRẠM XỬ LÝ NƯỚC THẢI SINH HOẠT 20M3/NGÀY.ĐÊM

HẠNG MỤC - ITEMS:

THIẾT KẾ, THI CÔNG VÀ VẬN HÀNH HỆ THỐNG XỬ LÝ NƯỚC THẢI SINH HOẠT 20M3/NGÀY.ĐÊM

TÊN BẢN VẼ - DRAWING NAME

SƠ ĐỒ CÔNG NGHỆ HỆ THỐNG XỬ LÝ NƯỚC THẢI SINH HOẠT 20M3/NGÀY.ĐÊM

HỒ SƠ THIẾT KẾ KỸ THUẬT
TECHNICAL DESIGN DOCUMENT

HOÀN THÀNH - FINISHING: ../2025

TỶ LỆ - SCALE	BẢN VẼ SỐ - DRAWING NO
1/30	CH-01

MẶT BẰNG TRẠM XỬ LÝ

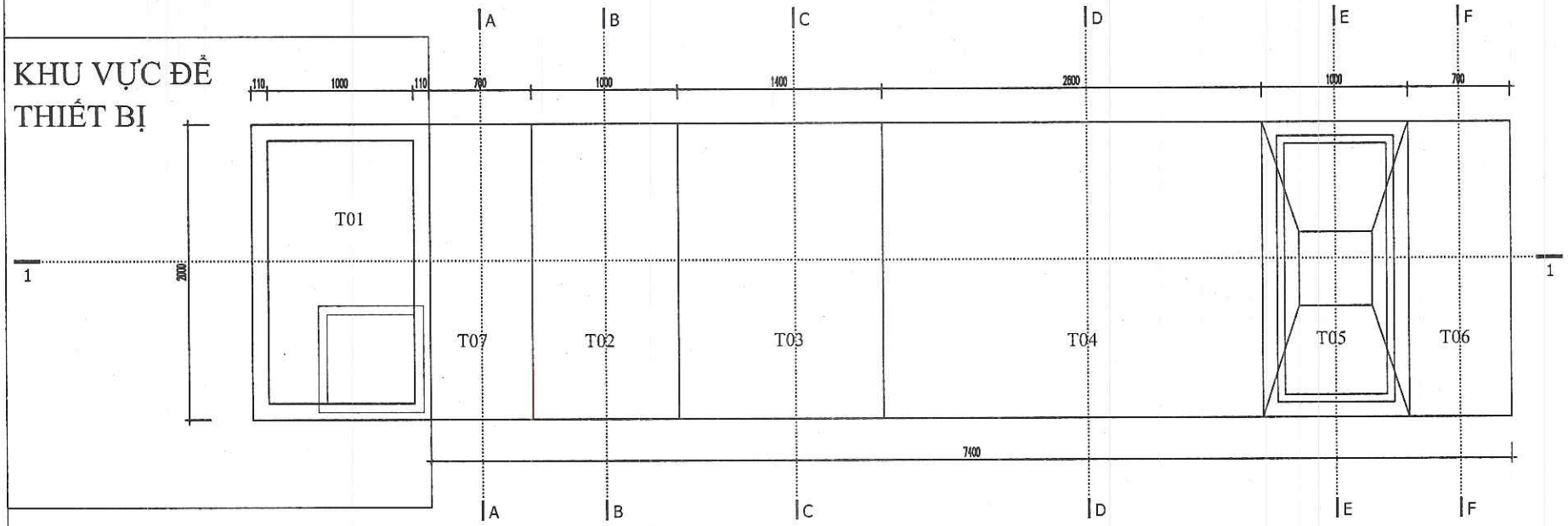

GHI CHÚ KÝ HIỆU:

KÝ HIỆU	CHÚ THÍCH	KÝ HIỆU	CHÚ THÍCH	KÝ HIỆU	CHÚ THÍCH
T01	BỂ THU GOM	T04	NGĂN HIẾU KHÍ	T07	NGĂN CHỨA BÙN
T02	NGĂN ĐIỀU HOÀ	T05	NGĂN LẮNG BÙN		
T03	NGĂN THIẾU KHÍ	T06	NGĂN KHỬ TRÙNG		

CHÚ Ý - NOTE:

- TOÀN BỘ KIẾN THƯỚC THÔNG HỒ SƠ LÀ KIỂM THƯỚC NGÀN THIỆN
- KIỂM TRA LẠI KIỂM THƯỚC TRƯỚC KHI THI CÔNG
- PHẢI THỰC HIỆN ĐÚNG CÁC CHỈ DẪN KỸ THUẬT TRONG BẢN VẼ
- KHÔNG THAY ĐỔI BẢN VẼ DƯỚI MỌI HÌNH THỨC

COPYRIGHT BY 379 IETD CO.,LTD

LẦN SỬA NO	NGÀY DATE	NỘI DUNG CONTENT

CHỦ ĐẦU TƯ - INVESTOR

CÔNG TY CỔ PHẦN MÔI TRƯỜNG XANH MHD

ĐỊA CHỈ: PHƯỜNG HIỆP SƠN, THỊ XÃ KINH MÔN, TỈNH HẢI DƯƠNG
TEL: ..... FAX: .....

ĐƠN VỊ TƯ VẤN - CONSULTANT

CÔNG TY TNHH PHÁT TRIỂN CÔNG NGHỆ MÔI TRƯỜNG QUỐC TẾ 379

379 IETD
379IETD CO.,LTD

ĐỊA CHỈ: KHU HỒ VÀNG, CỔ BI, GIA LÂM, HÀ NỘI
TEL: 024.26.557.657

DỰ ÁN - PROJECT:

THIẾT KẾ, THI CÔNG VÀ VẬN HÀNH HỆ THỐNG XỬ LÝ NƯỚC THẢI SINH HOẠT 2/MƯNGÀY,ĐÊM

CHỦ NHIỆM DỰ ÁN - PROJECT MANAGER

TS. TRẦN PHƯỚC LONG

QUẢN LÝ KỸ THUẬT - TECHNICAL MANAGER

TS. TRẦN PHƯỚC LONG

GIÁM ĐỐC VĂN PHÒNG - MANAGER

TS. TRẦN PHƯỚC LONG

CHỦ TRÌ THIẾT KẾ - CHIEF DESIGNER

KS. ĐẶNG HỮU HƯNG

THIẾT KẾ, VẼ - DESIGNER

KS. ĐẶNG HỮU HƯNG

KIỂM - CHECK

TS. VŨ CÔNG THẮNG

TÊN CÔNG TRÌNH - BUILDING NAME:

TRẠM XỬ LÝ NƯỚC THẢI SINH HOẠT 2/MƯNGÀY,ĐÊM

HẠNG MỤC - ITEMS:

THIẾT KẾ, THI CÔNG VÀ VẬN HÀNH HỆ THỐNG XỬ LÝ NƯỚC THẢI SINH HOẠT 2/MƯNGÀY,ĐÊM

TÊN BẢN VẼ - DRAWING NAME

MẶT BẰNG TRẠM XỬ LÝ

HỒ SƠ THIẾT KẾ KỸ THUẬT
TECHNICAL DESIGN DOCUMENT

NGÀN THÀNH - FINISHING: ../2025

TỶ LỆ - SCALE	BẢN VẼ SỐ - DRAWING NO
1/20	CN-02

MẶT BẰNG ĐỊNH VỊ SÀN THAO TÁC

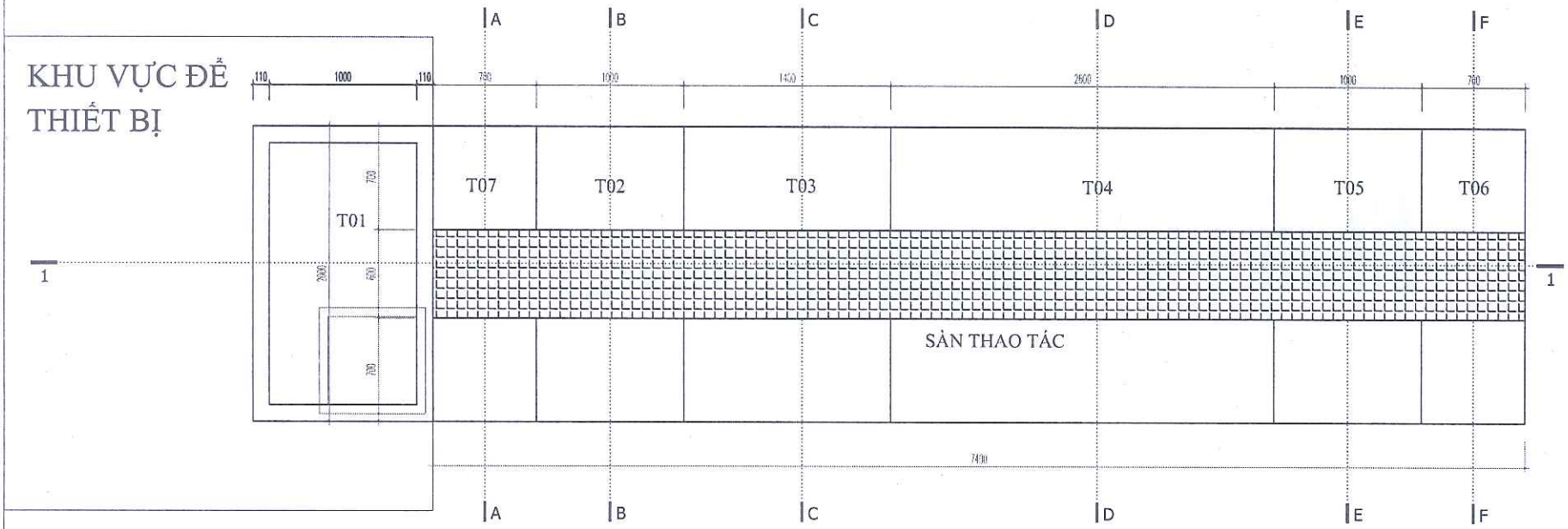

GHI CHÚ KÝ HIỆU:

KÝ HIỆU	CHÚ THÍCH	KÝ HIỆU	CHÚ THÍCH	KÝ HIỆU	CHÚ THÍCH
T01	BỂ THU GOM	T04	NGĂN HIẾU KHÍ	T07	NGĂN CHỨA BÙN
T02	NGĂN ĐIỀU HOÀ	T05	NGĂN LẮNG BÙN		
T03	NGĂN THIẾU KHÍ	T06	NGĂN KHỬ TRÙNG		

GHI Ý - NOTE

- TOÀN BỘ KÍCH THƯỚC TRONG HỒ SƠ LÀ KÍCH THƯỚC HOÀN THIỆN
- KIỂM TRA LẠI KÍCH THƯỚC TRƯỚC KHI THI CÔNG
- KẾT HỢP CÁC BẢN VẼ ĐỂ THI CÔNG
- PHẦN THỰC HIỆN ĐẦY ĐỦ CÁC CHỈ DẪN KỸ THUẬT TRONG BẢN VẼ
- KHÔNG THAY ĐỔI BẢN VẼ DƯỚI MỌI HÌNH THỨC

COPYRIGHT BY 379 IETD CO.,LTD

LẦN SỬA NO	NGÀY DATE	NỘI DUNG CONTENT

CHỦ ĐẦU TƯ - INVESTOR

CÔNG TY CỔ PHẦN MÔI TRƯỜNG XANH MHS

ĐỊA CHỈ: PHƯỜNG HIỆP NINH, THỊ XÃ KINH MÔN, TỈNH HẢI DƯƠNG
TEL: ..... FAX: .....

ĐƠN VỊ TƯ VẤN - CONSULTANT

CÔNG TY TNHH PHÁT TRIỂN CÔNG NGHỆ MÔI TRƯỜNG QUỐC TẾ 379

379 IETD
379IETD CO.,LTD

ĐỊA CHỈ: KHU HỒ VANG, CỔ BI, GIA LÂM, HÀ NỘI
TEL: 024.66.517.657

DỰ ÁN - PROJECT:

THIẾT KẾ, THI CÔNG VÀ VẬN HÀNH HỆ THỐNG XỬ LÝ NƯỚC THẢI SINH HOẠT 20M3/NGÀY.ĐÊM

CHỦ NHIỆM DỰ ÁN - PROJECT MANAGER

TRẦN PHƯỚC LONG

QUẢN LÝ KỸ THUẬT - TECHNICAL MANAGER

TRẦN PHƯỚC LONG

GIÁM ĐỐC VĂN PHÒNG - MANAGER

TRẦN PHƯỚC LONG

CHỦ TRÌ THIẾT KẾ - CHIEF DESIGNER

KS. ĐẶNG HIỆU HƯNG

THIẾT KẾ, VẼ - DESIGNER

KS. ĐẶNG HIỆU HƯNG

KIỂM - CHECK

TRẦN VŨ CÔNG THÁNG

TÊN CÔNG TRÌNH - BUILDING NAME:

TRẠM XỬ LÝ NƯỚC THẢI SINH HOẠT 20M3/NGÀY.ĐÊM

HÀNG MỤC - ITEMS:

THIẾT KẾ, THI CÔNG VÀ VẬN HÀNH HỆ THỐNG XỬ LÝ NƯỚC THẢI SINH HOẠT 20M3/NGÀY.ĐÊM

TÊN BẢN VẼ - DRAWING NAME

MẶT BẰNG ĐỊNH VỊ SÀN THAO TÁC

HỒ SƠ THIẾT KẾ KỸ THUẬT
TECHNICAL DESIGN DOCUMENT

HOÀN THÀNH - FINISHING: ..../2025

TỶ LỆ - SCALE	BẢN VẼ SỐ - DRAWING NO
1/20	CH-02

MẶT BẰNG LỖ CHỜ

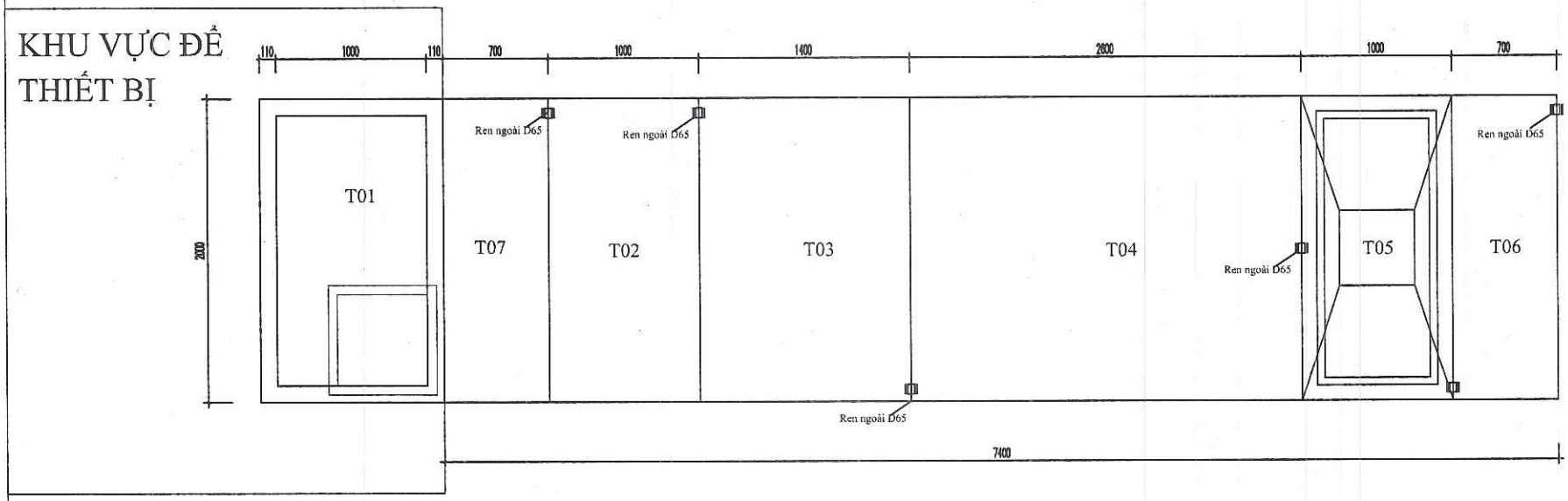

GHI CHÚ KÝ HIỆU:

KÝ HIỆU	CHÚ THÍCH	KÝ HIỆU	CHÚ THÍCH	KÝ HIỆU	CHÚ THÍCH
T01	BỂ THU GOM	T04	NGĂN HIẾU KHÍ	T07	NGĂN CHỨA BÙN
T02	NGĂN ĐIỀU HOÀ	T05	NGĂN LẮNG BÙN		
T03	NGĂN THIẾU KHÍ	T06	NGĂN KHỬ TRÙNG		

CHÚ Ý - NOTE

- TOÀN BỘ KÍCH THƯỚC TRONG HỒ SƠ LÀ KÍCH THƯỚC HOÀN THIỆN
- KIỂM TRA LẠI KÍCH THƯỚC TRƯỚC KHI THI CÔNG
- KẾT HỢP CÁC BẢN VẼ ĐỂ THI CÔNG
- PHẢI THỰC HIỆN ĐẦY ĐỦ CÁC CHỈ DẪN KỸ THUẬT TRONG BẢN VẼ
- KHÔNG THAY ĐỔI BẢN VẼ DƯỚI MỌI HÌNH THỨC

COPYRIGHT BY 379 IETD CO.,LTD

LẦN SỬA NO	NGÀY DATE	NỘI DUNG CONTENT

CHỦ ĐẦU TƯ - INVESTOR

CÔNG TY CỔ PHẦN MÔI TRƯỜNG XANH MHB

ĐỊA CHỈ: PHƯỜNG HIỆP SƠN, THỊ XÃ NINH HÒA, TỈNH KHÁNH HÒA
TEL: ..... FAX: .....

ĐƠN VỊ TƯ VẤN - CONSULTANT

CÔNG TY TNHH PHÁT TRIỂN CÔNG NGHỆ MÔI TRƯỜNG QUỐC TẾ 379

379 IETD
379IETD CO.,LTD

ĐỊA CHỈ: KHU HỒ VÀNG, CỔ BI, GIA LÂM, HÀ NỘI
TEL: 024.35.557.557

DỰ ÁN - PROJECT:

THIẾT KẾ, THI CÔNG VÀ VẬN HÀNH HỆ THỐNG XỬ LÝ NƯỚC THẢI SINH HOẠT 20M3/NGÀY.ĐÊM

CHỦ NHIỆM DỰ ÁN - PROJECT MANAGER

TS. TRẦN PHƯỚC LONG

GIÁM ĐỐC KỸ THUẬT - TECHICAL MANAGER

TS. TRẦN PHƯỚC LONG

GIÁM ĐỐC VĂN PHÒNG - MANAGER

TS. TRẦN PHƯỚC LONG

CHỦ TRÌ THIẾT KẾ - CHIEF DESIGNER

KS. ĐINH HỮU HƯNG

THIẾT KẾ, VẼ - DESIGNER

KS. ĐINH HỮU HƯNG

KIỂM - CHECK

TS. VŨ CÔNG THẮNG

TÊN CÔNG TRÌNH - BUILDING NAME:

TRẠM XỬ LÝ NƯỚC THẢI SINH HOẠT 20M3/NGÀY.ĐÊM

HẠNG MỤC - ITEMS:

THIẾT KẾ, THI CÔNG VÀ VẬN HÀNH HỆ THỐNG XỬ LÝ NƯỚC THẢI SINH HOẠT 20M3/NGÀY.ĐÊM

TÊN BẢN VẼ - DRAWING NAME

MẶT BẰNG LỖ CHỜ

HỒ SƠ THIẾT KẾ KỸ THUẬT
TECHNICAL DESIGN DOCUMENT

HOÀN THÀNH - FINISHING: ...2025

TỶ LỆ - SCALE	BẢN VẼ SỐ - DRAWING NO
1/50	CH-04

MẶT BẰNG ĐỊNH VỊ THIẾT BỊ

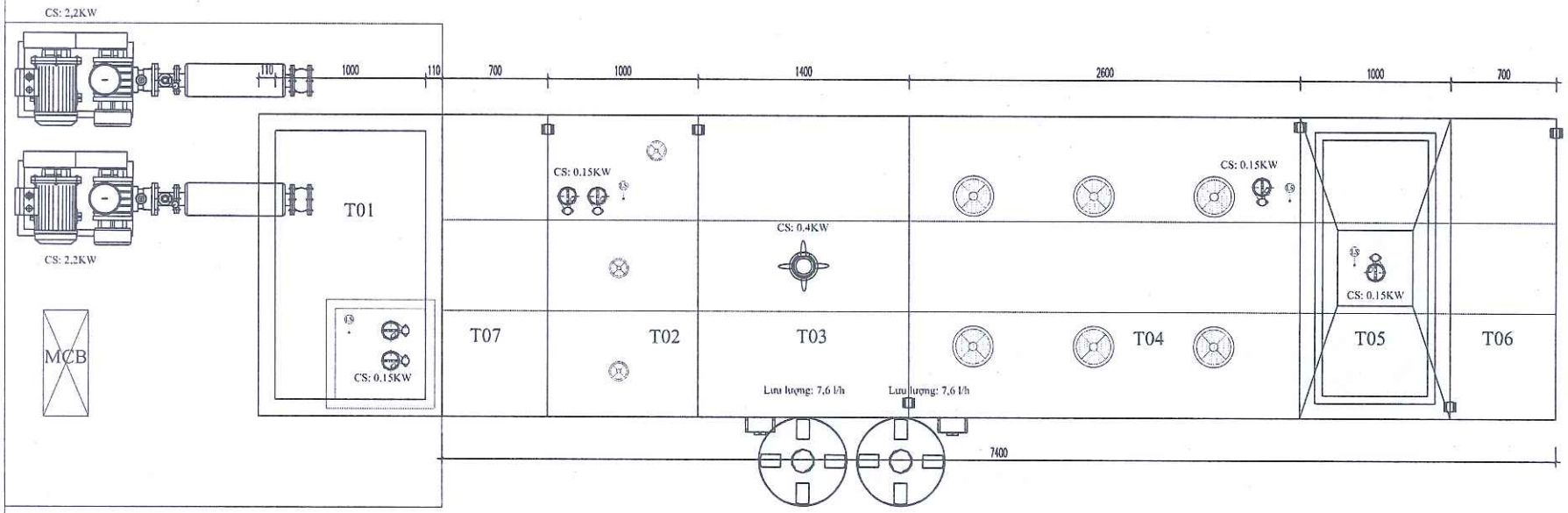

GHI CHÚ KÝ HIỆU:

KÝ HIỆU	CHÚ THÍCH	KÝ HIỆU	CHÚ THÍCH	KÝ HIỆU	CHÚ THÍCH
T01	BỂ THU GOM	T04	NGĂN HIẾU KHÍ	T07	NGĂN CHỨA BÙN
T02	NGĂN ĐIỀU HOÀ	T05	NGĂN LẮNG BÙN		
T03	NGĂN THIẾU KHÍ	T06	NGĂN KHỬ TRÙNG		

GHI Ý - NOTE

- TOÀN BỘ KÍCH THƯỚC TRONG HỒ SƠ LÀ KÍCH THƯỚC HOÀN THIỆN
- KIỂM TRA LẠI KÍCH THƯỚC TRƯỚC KHI THI CÔNG
- KẾT HỢP CÁC BẢN VẼ ĐỂ THI CÔNG
- PHẢI THỰC HIỆN ĐẦY ĐỦ CÁC CHỈ DẪN KỸ THUẬT TRONG BẢN VẼ
- KHÔNG THAY ĐỔI BẢN VẼ DƯỚI MỌI HÌNH THỨC

COPYRIGHT BY 379 IETD CO.,LTD

LẦN SỬA NO	NGÀY DATE	NỘI DUNG CONTENT

CHỦ ĐẦU TƯ - INVESTOR

CÔNG TY CỔ PHẦN MÔI TRƯỜNG XANH MHS

ĐỊA CHỈ: PHƯỜNG HIỆP SƠN, THỊ XÃ KINH MÔN, TỈNH HẢI DƯƠNG

TEL: ..... FAX: .....

ĐƠN VỊ TƯ VẤN - CONSULTANT

CÔNG TY TNHH PHÁT TRIỂN CÔNG NGHỆ MÔI TRƯỜNG QUỐC TẾ 379

379 IETD
379IETD CO.,LTD

ĐỊA CHỈ: KHU HỒ VÁNG, CỔ BI, GIA LÂM, HÀ NỘI

TEL: 0904.680.367

DỰ ÁN - PROJECT:

THIẾT KẾ, THI CÔNG VÀ VẬN HÀNH HỆ THỐNG XỬ LÝ NƯỚC THẢI SINH HOẠT 200M3/NGÀY ĐÊM

CHỦ NHIỆM DỰ ÁN - PROJECT MANAGER

THS. TRẦN PHƯỚC LONG

QUẢN LÝ KỸ THUẬT - TECHNICAL MANAGER

THS. TRẦN PHƯỚC LONG

GIÁM ĐỐC VẬN HÀNH - MANAGER

THS. TRẦN PHƯỚC LONG

CHỦ TRÌ THIẾT KẾ - CHIEF DESIGNER

KS. ĐẶNG HỮU HƯNG

THIẾT KẾ, VẼ - DESIGNER

KS. ĐẶNG HỮU HƯNG

KIỂM - CHECK

THS. VŨ CÔNG THẮNG

TÊN CÔNG TRÌNH - BUILDING NAME:

TRẠM XỬ LÝ NƯỚC THẢI SINH HOẠT 200M3/NGÀY ĐÊM

HẠNG MỤC - ITEMS:

THIẾT KẾ, THI CÔNG VÀ VẬN HÀNH HỆ THỐNG XỬ LÝ NƯỚC THẢI SINH HOẠT 200M3/NGÀY ĐÊM

TÊN BẢN VẼ - DRAWING NAME

MẶT BẰNG ĐỊNH VỊ THIẾT BỊ

HỒ SƠ THIẾT KẾ KỸ THUẬT
TECHNICAL DESIGN DOCUMENT

HOÀN THÀNH - FINISHING: ..../2025

TỶ LỆ - SCALE	BẢN VẼ SỐ - DRAWING NO
1/50	GH-05

MẶT BẰNG ĐƯỜNG NƯỚC, ĐƯỜNG BÙN, HÓA CHẤT

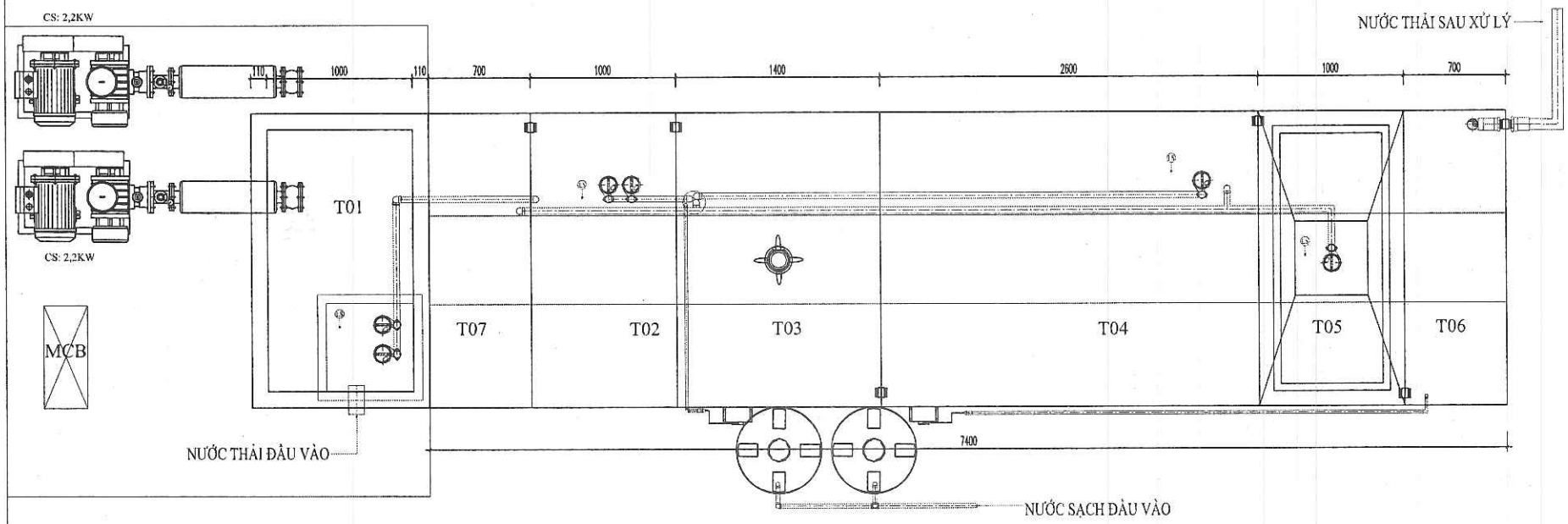

GHI CHÚ KÝ HIỆU:

KÝ HIỆU	CHÚ THÍCH	KÝ HIỆU	CHÚ THÍCH	KÝ HIỆU	CHÚ THÍCH
T01	BỂ THU GOM	T04	NGĂN HIẾU KHÍ	T07	NGĂN CHỨA BÙN
T02	NGĂN ĐIỀU HOÀ	T05	NGĂN LẮNG BÙN		
T03	NGĂN THIẾU KHÍ	T06	NGĂN KHỬ TRÙNG		

CHÚ Ý - NOTE

- TOÀN BỘ KÍCH THƯỚC THÔNG HƠ SẢI LÀ KÍCH THƯỚC HOÀN THIỆN
- KIỂM TRA LẠI KÍCH THƯỚC THƯỚC KHI THI CÔNG
- KẾT HỢP CÁC BẢN VẼ ĐỂ THI CÔNG
- PHẦN THUỘC HIỆN ĐẦY ĐỦ CÁC CHỈ DẪN KỸ THUẬT TRONG BẢN VẼ
- KHÔNG THAY ĐỔI BẢN VẼ DƯỚI MỌI HÌNH THỨC

COPYRIGHT BY 379 IETD CO.,LTD

LẦN SỬA NO	NGÀY DATE	NỘI DUNG CONTENT

CHỦ ĐẦU TƯ - INVESTOR

CÔNG TY CỔ PHẦN XÍCH THƯỚNG XANH MINH

ĐỊA CHỈ: PHƯỜNG HIỆP SƠN, THỊ XÃ KINH MÔN, TỈNH HẢI DƯƠNG
TEL: _____ FAX: _____

ĐƠN VỊ TƯ VẤN - CONSULTANT

CÔNG TY TRÁCH NHẬT TRIỂN CÔNG NGHỆ MÔI TRƯỜNG QUỐC TẾ 379

379 IETD
379IETD CO.,LTD

ĐỊA CHỈ: KHU HỒ VÀNG, CỔ BI, GIA LÂM, HÀ NỘI
TEL: 0141.66.503.657

DỰ ÁN - PROJECT:

THIẾT KẾ, THI CÔNG VÀ VẬN HÀNH HỆ THỐNG XỬ LÝ NƯỚC THẢI SINH HOẠT 2000 NGÀY ĐÊM

CHỦ NHIỆM DỰ ÁN - PROJECT MANAGER

TKS. TRẦN PHƯỚC LONG

QUẢN LÝ KỸ THUẬT - TECHNICAL MANAGER

TKS. TRẦN PHƯỚC LONG

GIÁM ĐỐC VĂN PHÒNG - MANAGER

TKS. TRẦN PHƯỚC LONG

CHỦ TRÌ THIẾT KẾ - CHIEF DESIGNER

KS. ĐẶNG HỮU HƯNG

THIẾT KẾ, VẼ - DESIGNER

KS. ĐẶNG HỮU HƯNG

KIỂM - CHECK

TKS. VŨ CÔNG THẮNG

TÊN CÔNG TRÌNH - BUILDING NAME:

TRẠM XỬ LÝ NƯỚC THẢI SINH HOẠT 2000 NGÀY ĐÊM

HẠNG MỤC - ITEMS:

THIẾT KẾ, THI CÔNG VÀ VẬN HÀNH HỆ THỐNG XỬ LÝ NƯỚC THẢI SINH HOẠT 2000 NGÀY ĐÊM

TÊN BẢN VẼ - DRAWING NAME

MẶT BẰNG ĐƯỜNG NƯỚC, ĐƯỜNG BÙN, HÓA CHẤT

HỒ SƠ THIẾT KẾ KỸ THUẬT
TECHNICAL DESIGN DOCUMENT

HOÀN THÀNH - FINISHING: _/2025

TỶ LỆ - SCALE	BẢN VẼ SỐ - DRAWING NO
1/30	CH-M

MẶT BẰNG ĐƯỜNG KHÍ TRÊN BỂ

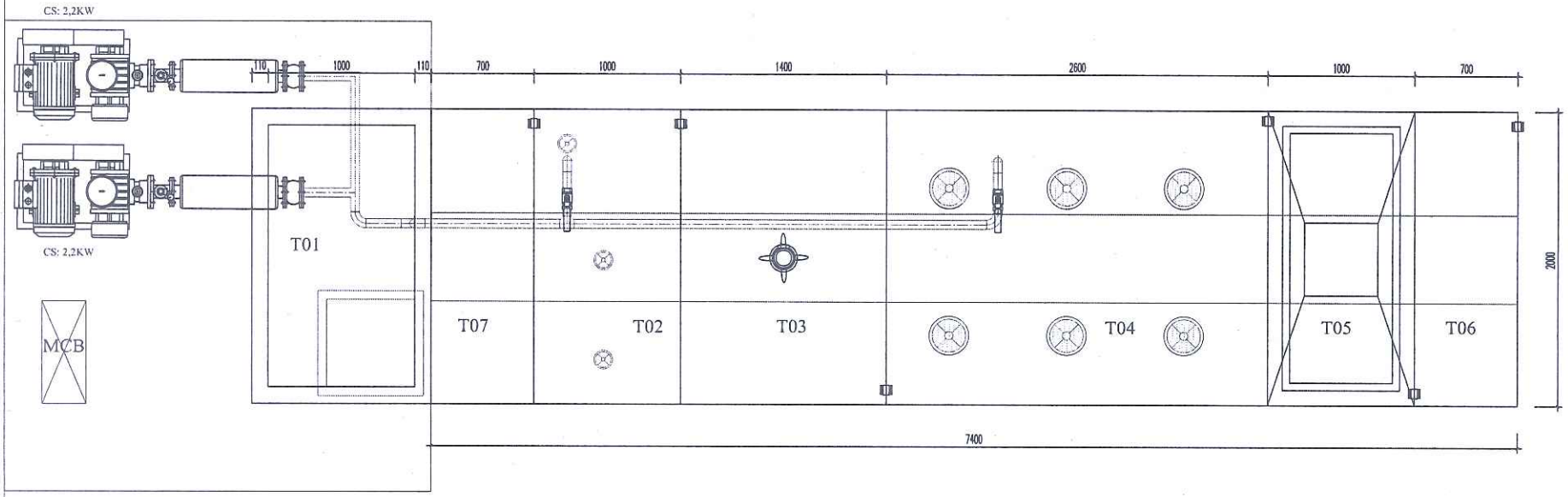

GHI CHÚ KÝ HIỆU:

KÝ HIỆU	CHÚ THÍCH	KÝ HIỆU	CHÚ THÍCH	KÝ HIỆU	CHÚ THÍCH
T01	BỂ THU GOM	T04	NGĂN HIẾU KHÍ	T07	NGĂN CHỨA BÙN
T02	NGĂN ĐIỀU HOÀ	T05	NGĂN LẮNG BÙN		
T03	NGĂN THIẾU KHÍ	T06	NGĂN KHỬ TRÙNG		

CHÚ Ý - NOTE

- TOÀN BỘ KÍCH THƯỚC TRONG HỒ SƠ LÀ KÍCH THƯỚC HOÀN THIỆN
- KIỂM TRA LẠI KÍCH THƯỚC TRƯỚC KHI THI CÔNG
- KẾT HỢP CÁC BẢN VẼ ĐỂ THI CÔNG
- PHẢI THỰC HIỆN ĐẦY ĐỦ CÁC CHỈ DẪN KỸ THUẬT TRONG BẢN VẼ
- KHÔNG THAY ĐỔI BẢN VẼ ĐƯỜI MỌI HÌNH THỨC

COPYRIGHT BY 379 IETD CO.,LTD

LẦN SỬA NO	NGÀY DATE	NỘI DUNG CONTENT

CHỦ ĐẦU TƯ - INVESTOR

CÔNG TY CỔ PHẦN MÔI TRƯỜNG XANH MHS

ĐỊA CHỈ PHƯỜNG HIỆP SƠN THỊ XÃ KINH MÔN TỈNH HẢI DƯƠNG

TEL: ..... FAX: .....

ĐƠN VỊ TƯ VẤN - CONSULTANT

CÔNG TY TRÌNH PHÁT TRIỂN CÔNG NGHỆ MÔI TRƯỜNG QUỐC TẾ 379

379IETD CO.,LTD

ĐỊA CHỈ KHU HỒ VANG, CỔ BI, GIA LÂM, HÀ NỘI

TEL: 024.66.857.657

DỰ ÁN - PROJECT:

THIẾT KẾ, THI CÔNG VÀ VẬN HÀNH HỆ THỐNG XỬ LÝ NƯỚC THẢI SINH HOẠT 20M3/NGÀY.ĐÊM

CHỦ NHIỆM DỰ ÁN - PROJECT MANAGER

TKS. TRẦN PHƯỚC LONG

QUẢN LÝ KỸ THUẬT - TECHNICAL MANAGER

TKS. TRẦN PHƯỚC LONG

GIÁM ĐỐC VĂN PHÒNG - MANAGER

TKS. TRẦN PHƯỚC LONG

CHỦ TRÌ THIẾT KẾ - CHIEF DESIGNER

KS. ĐẶNG HỮU HƯNG

THIẾT KẾ, VẼ - DESIGNER

KS. ĐẶNG HỮU HƯNG

KIỂM - CHECK

TKS. VŨ CÔNG THẮNG

TÊN CÔNG TRÌNH - BUILDING NAME:

TRẠM XỬ LÝ NƯỚC THẢI SINH HOẠT 20M3/NGÀY.ĐÊM

HẠNG MỤC - ITEMS:

THIẾT KẾ, THI CÔNG VÀ VẬN HÀNH HỆ THỐNG XỬ LÝ NƯỚC THẢI SINH HOẠT 20M3/NGÀY.ĐÊM

TÊN BẢN VẼ - DRAWING NAME

MẶT BẰNG ĐƯỜNG KHÍ TRÊN BỂ

HỒ SƠ THIẾT KẾ KỸ THUẬT
TECHNICAL DESIGN DOCUMENT

HOÀN THÀNH - FINISHING: ../2021

TỶ LỆ - SCALE	BẢN VẼ SỐ - DRAWING NO
1/30	CN-07

MẶT BẰNG ĐƯỜNG KHÍ DƯỚI BỂ

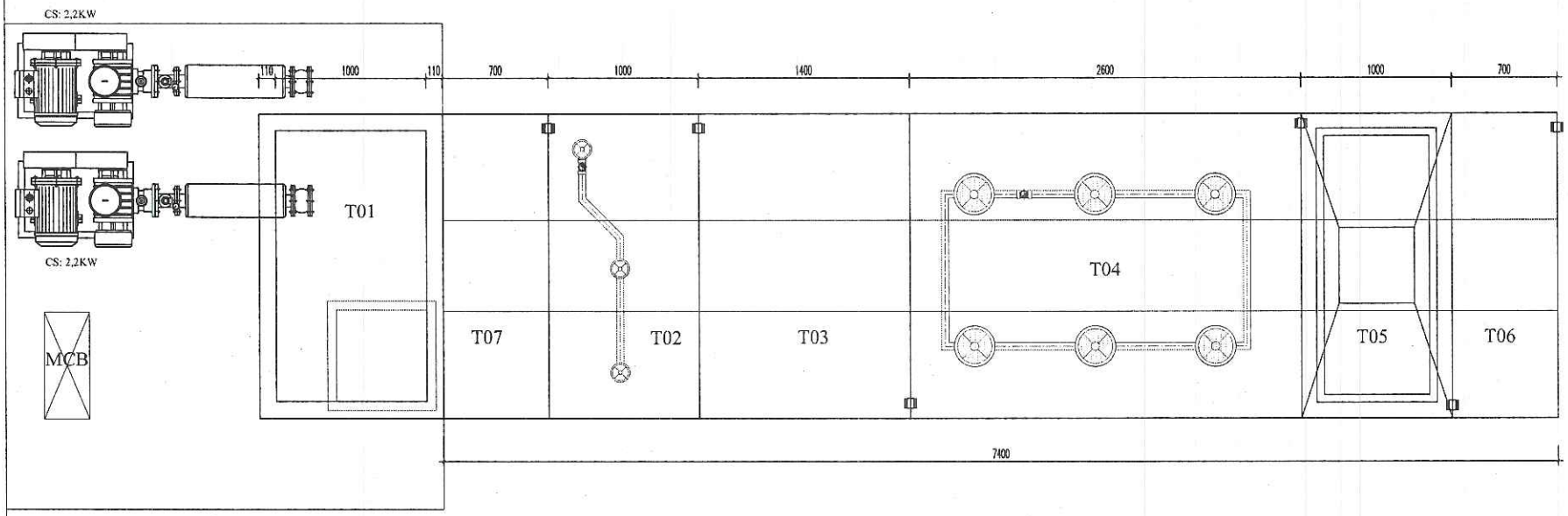

GHI CHÚ KÝ HIỆU:

KÝ HIỆU	CHÚ THÍCH	KÝ HIỆU	CHÚ THÍCH	KÝ HIỆU	CHÚ THÍCH
T01	BỂ THU GOM	T04	NGĂN HIẾU KHÍ	T07	NGĂN CHỨA BÙN
T02	NGĂN DIỀU HOÀ	T05	NGĂN LẮNG BÙN		
T03	NGĂN THIẾU KHÍ	T06	NGĂN KHỬ TRÙNG		

CHÚ Ý - NOTE

- TOÀN BỘ KÍCH THƯỚC TRONG HỒ SƠ LÀ KÍCH THƯỚC HOÀN THIỆN
- KIỂM TRA LẠI KÍCH THƯỚC TRƯỚC KHI THI CÔNG
- KẾT HỢP CÁC BẢN VẼ ĐỂ THI CÔNG
- PHẢI THỰC HIỆN ĐẦY ĐỦ CÁC CHỈ DẪN KỸ THUẬT TRONG BẢN VẼ
- KHÔNG THAY ĐỔI BẢN VẼ DƯỚI MỌI HÌNH THỨC

COPYRIGHT BY 379 IETD CO.,LTD

LẦN SỬA NO	NGÀY DATE	NỘI DUNG CONTENT

CHỦ ĐẦU TƯ - INVESTOR

CÔNG TY CỔ PHẦN MÔI TRƯỜNG XANH MHB

ĐỊA CHỈ: PHƯỜNG HIỆP SƠN, THỊ XÃ KINH MÔN, TỈNH HẢI DƯƠNG

TEL:..... FAX: .....

ĐƠN VỊ TƯ VẤN - CONSULTANT

CÔNG TY TNHH PHÁT TRIỂN CÔNG NGHỆ MÔI TRƯỜNG QUỐC TẾ 379

379 IETD
379IETD CO.,LTD

ĐỊA CHỈ: KHU HỒ VÀNG, ĐỖ XÁ, GIA LÂM, HÀ NỘI
TEL: 024.66.307.657

DỰ ÁN - PROJECT:

THIẾT KẾ, THI CÔNG VÀ VẬN HÀNH HỆ THỐNG XỬ LÝ NƯỚC THẢI SINH HOẠT 20M3/NGÀY.ĐÊM

CHỦ NHIỆM DỰ ÁN - PROJECT MANAGER

ThS. TRẦN PHƯỚC LONG

QUẢN LÝ KỸ THUẬT - TECHNICAL MANAGER

ThS. TRẦN PHƯỚC LONG

GIÁM ĐỐC VẬN PHÒNG - MANAGER

ThS. TRẦN PHƯỚC LONG

CHỦ TRÌ THIẾT KẾ - CHIEF DESIGNER

KS. ĐẶNG HỮU HƯNG

THIẾT KẾ, VẼ - DESIGNER

KS. ĐẶNG HỮU HƯNG

KIỂM - CHECK

ThS. VŨ CÔNG THẮNG

TÊN CÔNG TRÌNH - BUILDING NAME:

TRẠM XỬ LÝ NƯỚC THẢI SINH HOẠT 20M3/NGÀY.ĐÊM

HẠNG MỤC - ITEMS:

THIẾT KẾ, THI CÔNG VÀ VẬN HÀNH HỆ THỐNG XỬ LÝ NƯỚC THẢI SINH HOẠT 20M3/NGÀY.ĐÊM

TÊN BẢN VẼ - DRAWING NAME

MẶT BẰNG ĐƯỜNG KHÍ DƯỚI BỂ

HỒ SƠ THIẾT KẾ KỸ THUẬT
TECHNICAL DESIGN DOCUMENT

NGÀY TH ÁNH - FINISHING: __/2025

TỶ LỆ - SCALE	BẢN VẼ SỐ - DRAWING NO
1/50	CK-01

MẶT CẮT 1-1

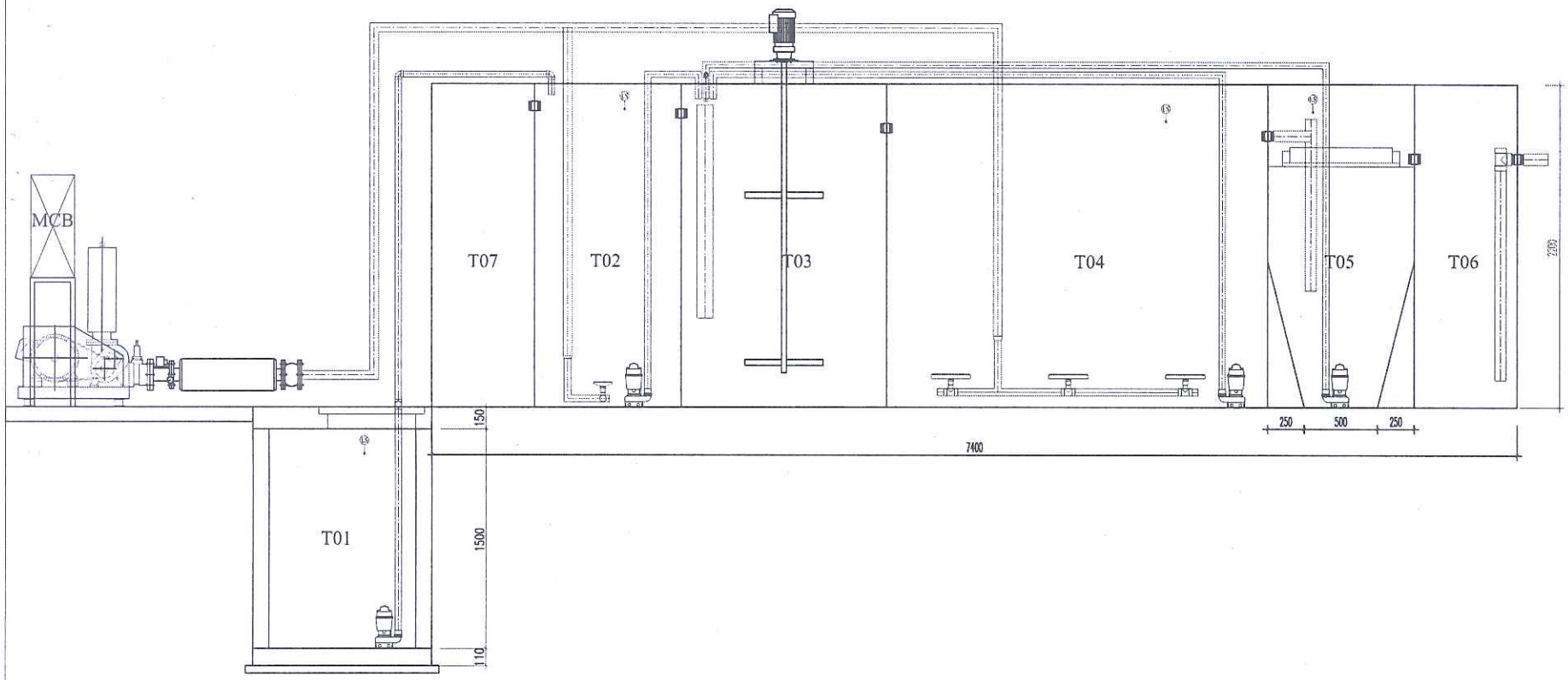

CHÚ Ý - NOTE

- TOÀN BỘ KÍCH THƯỚC TRONG HỒ SƠ LÀ KÍCH THƯỚC HOÀN THIỆN
- KIỂM TRA LẠI KÍCH THƯỚC TRƯỚC KHI THI CÔNG
- KẾT HỢP CÁC BẢN VẼ ĐỂ THI CÔNG
- PHẢI THỰC HIỆN ĐẦY ĐỦ CÁC CHỈ DẪN KỸ THUẬT TRONG BẢN VẼ
- CHỐNG THAY ĐỔI BẢN VẼ DƯỚI HÌNH THỨC

COPYRIGHT BY 379 IETD CO.,LTD

LẦN SỬA NO	NGÀY DATE	NỘI DUNG CONTENT

CHỦ ĐẦU TƯ - INVESTOR

CÔNG TY CỔ PHẦN MÔI TRƯỜNG XANH MHS

ĐỊA CHỈ: PHƯỜNG HIỆP SƠN, THỊ XÃ KINH MÔN, TỈNH HẢI DƯƠNG
TEL: ..... FAX: .....

ĐƠN VỊ TƯ VẤN - CONSULTANT

CÔNG TY TRÌNH PHÁT TRIỂN CÔNG NGHỆ MÔI TRƯỜNG QUỐC TẾ 379

379 IETD
379IETD CO.,LTD

ĐỊA CHỈ KHU HỒ VANG, CỔ BI, GIA LÂM, HÀ NỘI
TEL: 024.66.502.697

DỰ ÁN - PROJECT:

THIẾT KẾ THI CÔNG VÀ VẬN HÀNH HỆ THỐNG XỬ LÝ NƯỚC THẢI SINH HOẠT 20M3/NGÀY.ĐÊM

CHỦ NHIỆM DỰ ÁN - PROJECT MANAGER

TNS. TRẦN PHƯỚC LONG

QUẢN LÝ KỸ THUẬT - TECHNICAL MANAGER

TNS. TRẦN PHƯỚC LONG

GIÁM ĐỐC VĂN PHÒNG - MANAGER

TNS. TRẦN PHƯỚC LONG

CHỦ TRÌ THIẾT KẾ - CHIEF DESIGNER

KS. ĐẶNG HỮU HƯNG

THIẾT KẾ, VẼ - DESIGNER

KS. ĐẶNG HỮU HƯNG

KIỂM - CHECK

TNS. VŨ CÔNG THẮNG

TÊN CÔNG TRÌNH - BUILDING NAME:

TRÌNH XỬ LÝ NƯỚC THẢI SINH HOẠT 20M3/NGÀY.ĐÊM

HẠNG MỤC - ITEMS:

THIẾT KẾ THI CÔNG VÀ VẬN HÀNH HỆ THỐNG XỬ LÝ NƯỚC THẢI SINH HOẠT 20M3/NGÀY.ĐÊM

TÊN BẢN VẼ - DRAWING NAME:

MẶT CẮT 1-1

HỒ SƠ THIẾT KẾ KỸ THUẬT
TECHNICAL DESIGN DOCUMENT

HOÀN THÀNH - FINISHING: ...2025

TỶ LỆ - SCALE	BẢN VẼ SỐ - DRAWING NO
1/30	CH-03

CÔNG TY TNHH PHÁT TRIỂN CÔNG NGHỆ MÔI TRƯỜNG
QUỐC TẾ 379

---ꕥ★ꕥ---

THUYẾT MINH

HỆ THỐNG XỬ LÝ NƯỚC THẢI SINH HOẠT CÔNG TY CỔ PHẦN CÔNG NGHỆ MÔI TRƯỜNG XANH MHB

Hà Nội, 2025

MỤC LỤC

DANH MỤC KÝ HIỆU 3
A.THÔNG TIN CƠ BẢN CỦA DỰ ÁN 4
B. CĂN CỨ LẬP ĐỀ XUẤT PHƯƠNG ÁN KỸ THUẬT 4
CHƯƠNG I:SỰ CẦN THIẾT ĐẦU TƯ VÀ MỤC TIÊU CỦA DỰ ÁN 5
1. Sự cần thiết đầu tư 5
2. Mục tiêu của dự án 5
CHƯƠNG II:SƠ ĐỒ CÔNG NGHỆ HỆ THỐNG XỬ LÝ NƯỚC THẢI VÀ HỆ THỐNG XỬ LÝ KHÍ THẢI 6
2.1. Sơ đồ công nghệ hệ thống XLNT 6
2.2. Thuyết minh hệ thống 6
2.2.1. Bể thu gom 6
2.2.2. Ngăn điều hòa 6
2.2.3. Ngăn thiếu khí (anoxic) 7
2.2.4. Ngăn hiếu khí 7
2.2.5. Ngăn lắng 7
2.2.6. Ngăn chứa bùn 7
2.2.7. Ngăn khử trùng 8
2.3. Thống kê thể tích các ngăn 8
2.4. Danh mục thiết bị HTXNT 8

DANH MỤC KÝ HIỆU

KÝ HIỆU	TÊN VIẾT TẮT
HTXLNT	Hệ thống xử lý nước thải
HTXLKT	Hệ thống xử lý khí thải
QCVN	Quy chuẩn Việt Nam
BTNMT	Bộ tài nguyên môi trường

A.THÔNG TIN CƠ BẢN CỦA DỰ ÁN

Tên dự án: Hệ thống xử lý nước thải sinh hoạt Công ty Cổ phần Công nghệ môi trường xanh MHB.

- Địa chỉ: Phường Hiệp Sơn, thị xã Kinh Môn, tỉnh Hải Dương.
- Chủ đầu tư: Công ty Cổ phần Công nghệ môi trường xanh MHB.
- Đơn vị tư vấn, thiết kế lắp đặt: Công ty TNHH Phát triển Công nghệ Môi trường Quốc tế 379.
- Công suất hệ thống xử lý nước thải: 20 m^3/ngày

Yêu cầu về kỹ thuật:

- Chất lượng nước thải sau xử lý đạt quy chuẩn hiện hành về môi trường, gồm QCVN 14:2008/BTNMT - Quy chuẩn kỹ thuật quốc gia về nước thải sinh hoạt cột B.
- Công nghệ áp dụng: *Xử lý nước thải bằng công nghệ AO.*
- Thiết bị: Các thiết bị chính có nguồn gốc và xuất xứ từ Trung Quốc, Đài Loan.
- Giải pháp điều khiển: HTXLNT được vận hành tự động và bán tự động.

B. CĂN CỨ LẬP ĐỀ XUẤT PHƯƠNG ÁN KỸ THUẬT

- Luật Bảo vệ Môi trường số 72/2020/QH14 ngày 17/11/2020.
- QCVN 14:2008/BTNMT – Quy chuẩn kỹ thuật quốc gia về nước thải sinh hoạt.
- Các Quy chuẩn, Tiêu chuẩn Việt Nam liên quan.

CHƯƠNG I: SỰ CẦN THIẾT ĐẦU TƯ VÀ MỤC TIÊU CỦA DỰ ÁN

1. Sự cần thiết đầu tư

- Nước thải sau xử lý phải đạt chất lượng theo Quy chuẩn kỹ thuật quốc gia về nước thải sinh hoạt cột B.
- Tiết kiệm chi phí: áp dụng công nghệ hiện đại, phù hợp. Các máy móc, thiết bị sử dụng 1 cách tối ưu, hiệu quả tốt nhất.
- Tiết kiệm diện tích: do diện tích xây dựng hệ thống xử lý nước thải co hẹp nên cần sự dụng công nghệ phù hợp về mặt diện tích.
- Tiến độ thiết kế thi công: đẩy nhanh tiến độ, hiệu quả, an toàn.

2. Mục tiêu của dự án

- Thiết kế hệ thống xử lý nước thải sinh hoạt với công suất tối đa 20 m^3/ngày.
- Xây dựng hệ thống xử lý nước thải với mục tiêu giảm tác hại xấu đến môi trường chung, chất lượng nước theo Quy chuẩn kỹ thuật quốc gia về nước thải sinh hoạt cột B và tuân thủ pháp lý bắt buộc.
- Phạm vi công việc của dự án gồm các nội dung cụ thể như sau:

+Lập dự án, hồ sơ thuyết minh.

+Thiết kế bản vẽ hoàn công cho HTXLNT

+Cung cấp thiết bị, vật tư, xây dựng và lắp đặt HTXLNT, với công suất tối đa 20 m^3/ngày.

+Vận hành HTXLNT.

CHƯƠNG II: SƠ ĐỒ CÔNG NGHỆ HỆ THỐNG XỬ LÝ NƯỚC THẢI VÀ HỆ THỐNG XỬ LÝ KHÍ THẢI

2.1. Sơ đồ công nghệ hệ thống XLNT

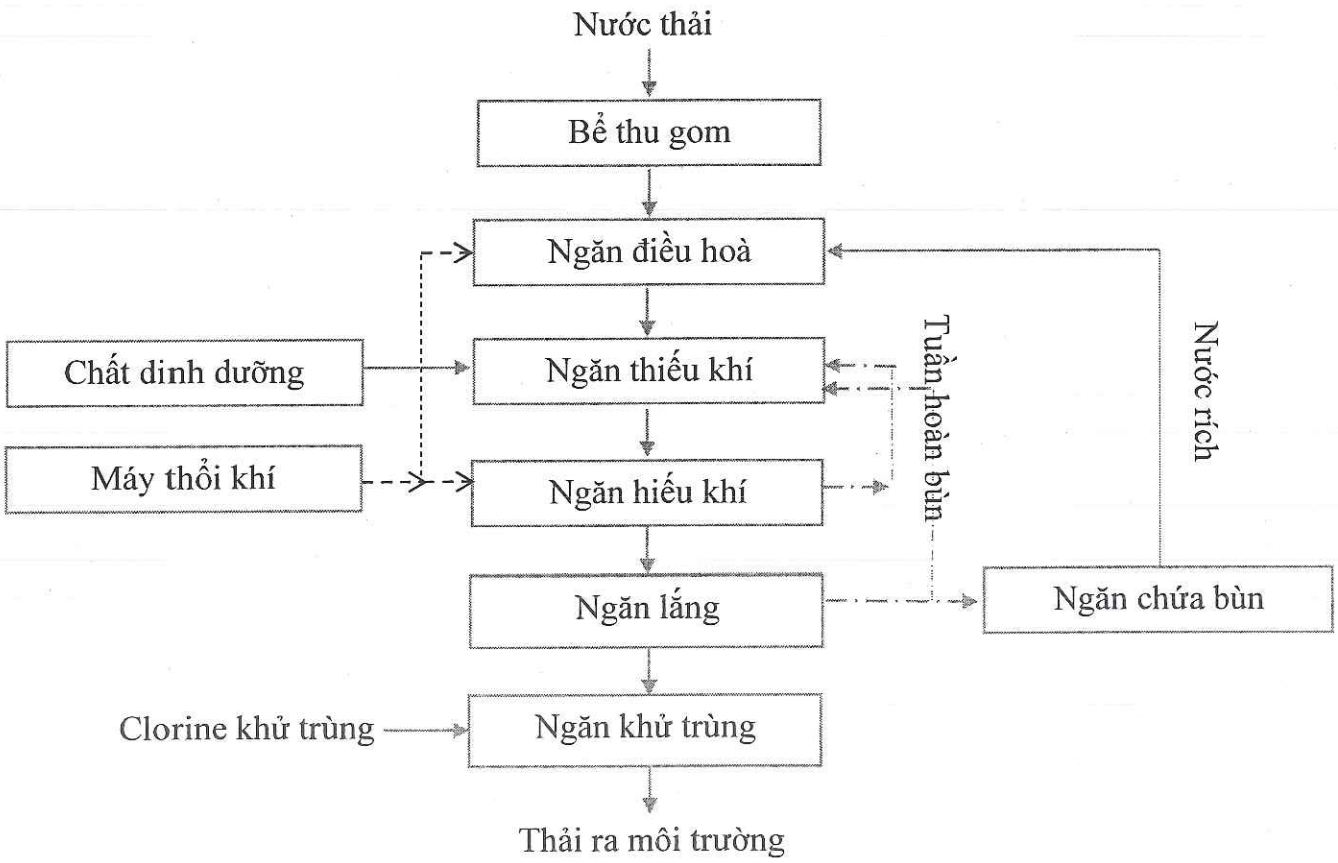

Hình 1: Sơ đồ công nghệ hệ thống xử lý nước thải công suất 20m^3/ngày

Chú thích

→ Đường nước

- - - → Đường bùn

- - - → Đường khí

2.2. Thuyết minh hệ thống

2.2.1. Bể thu gom

Nước thải của nhà máy được dẫn về bể thu gom sau nước thải sau bể thu gom sẽ được bơm sang bể điều hòa.

2.2.2. Ngăn điều hòa

Ngăn điều hòa có chức năng điều hòa lưu lượng, nồng độ và tính chất của hỗn hợp nước thải trước khi đi vào các bước xử lý tiếp theo. Tại đây, hệ thống phân phối khí bọt mịn trong ngăn vừa giúp đảo trộn đều nước thải, vừa giúp oxy hóa một phần

chất hữu cơ dễ phân hủy nhằm tăng hiệu quả xử lý chung của toàn bộ hệ thống. Ngăn điều hòa được cấp liên tục không khí bằng hệ thống phân phối khí thông qua các đĩa phân phối khí dưới đáy ngăn này. Phần khí cấp cho ngăn điều hòa được điều chỉnh bởi nhà thiết kế và được cố định trong quá trình vận hành không cần điều chỉnh nếu không cần thiết. Nước sau ngăn điều hòa sẽ được bơm sang ngăn thiếu khí.

2.2.3. Ngăn thiếu khí (anoxic)

Ngăn Anoxic là nơi diễn ra quá trình denitrification (khử Nitơ) giúp loại bỏ Nitơ có trong nước thải dưới dạng khí N_2 ở điều kiện thiếu oxi. Để nâng cao hiệu quả xử lý và tách phần khí N_2 ra khỏi nước trong ngăn bố trí hệ thống khuấy trộn đảm bảo đạt hiệu suất xử lý cao.

2.2.4. Ngăn hiếu khí

Nước từ ngăn anoxic (thiếu khí) tự chảy sang ngăn oxic (hiếu khí) tại đây nước thải và vi sinh vật được cấp khí để hòa trộn đều nồng độ chất thải và để tạo điều kiện hoạt động cho vi sinh vật hiếu khí hấp thụ các chất ô nhiễm. Tại đây xảy ra quá trình oxy hóa các chất hữu cơ có trong nước thải và quá trình nitrat hóa nhờ việc cấp khí vào thông qua hệ thống đĩa phân phối khí bọt mịn. Hầu hết các chất bẩn còn lại sẽ được giữ lại tại đây. Bùn sinh ra ở đây sẽ được tuần hoàn về ngăn anoxic.

2.2.5. Ngăn lắng

Tại ngăn lắng sinh học diễn ra quá trình lắng tách bông bùn sinh học nhờ tác dụng của lực trọng lực. Phần bùn lắng phía dưới, một phần sẽ được bơm tuần hoàn lại ngăn hiếu khí nhằm duy trì nồng độ sinh khối trong hệ thống, phần bùn dư còn lại sẽ được bơm về ngăn chứa bùn. Nước sau ngăn lắng sinh học sẽ được hoà trộn với chất khử trùng nhằm loại bỏ các vi sinh vật có hại trong nước trước khi sang ngăn khử trùng.

2.2.6. Ngăn chứa bùn

Phần bùn sau khi lắng sẽ được bơm sang ngăn chứa bùn, tại đây phần bùn dư tại ngăn chứa bùn sẽ được lắng nén và phân hủy nhằm giảm thể tích, phần nước rích tự chảy về ngăn điều hòa để tiếp tục quá trình xử lý, phần bùn vô cơ không phân hủy được sẽ định kỳ được hút và mang đi xử lý theo đúng quy định hiện hành.

2.2.7. Ngăn khử trùng

Nước sau lắng được chảy qua ngăn khử trùng. Tại ngăn khử trùng nước thải sẽ được bổ sung thêm dung dịch khử trùng và được lưu giữ trước khi được thải ra ngoài môi trường.

2.3. Thống kê thể tích các ngăn

Bảng 1. Thống kê thể tích các ngăn

STT	Tên Ngăn	Đơn vị	Kích thước ngăn	Thể tích
1	Bể thu gom	m^3	1x1,94x1,66m	3,22
2	Ngăn điều hoà	m^3	0,94x2,2x2m	3,96
3	Ngăn thiếu khí	m^3	1,34x2,2x2m	5,896
4	Ngăn hiếu khí	m^3	2,54x2,2x2m	11,176
5	Ngăn lắng	m^3	1x2,2x2m	4,4
6	Ngăn khử trùng	m^3	0,64x2,2x2m	2,816
7	Ngăn chứa bùn	m^3	0,74x2,2x2m	3,256

2.4. Danh mục thiết bị HTXNT

Bảng 2. Danh mục thiết bị trong hệ thống xử lý nước thải

STT	Tên thiết bị	Số lượng	Công suất
1	Bơm nước thải	4	1/4 HP
2	Máy thổi khí	2	2,2KW
3	Động cơ khuấy	1	1/2 HP
4	Bơm định lượng hóa chất	2	0,2KW
5	Thùng chứa hóa chất	2	200L

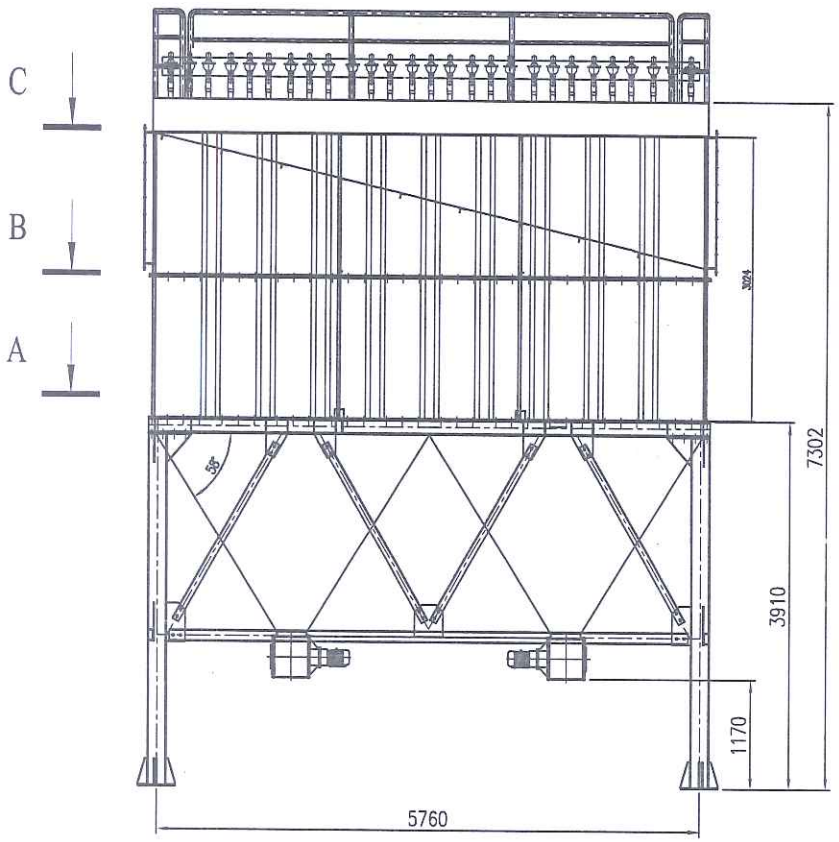

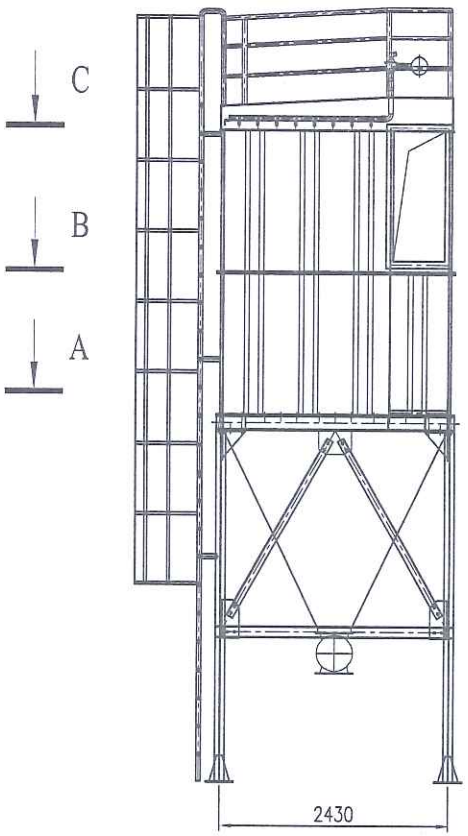

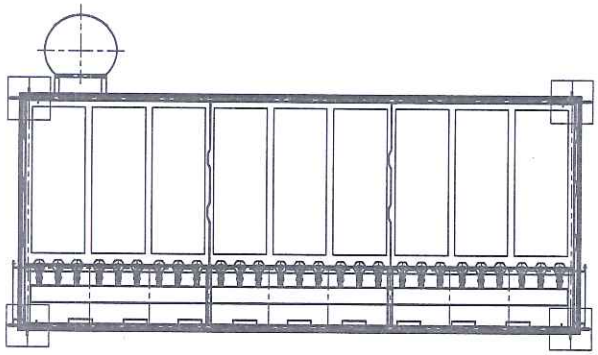

Thông số lọc bụi:

1. Mã hiệu: MBF 24-9.
2. Lưu lượng xử lý: 20.000- 22.000 m3/h.
3. Số lượng túi: 216 túi.
4. Van rũ bụi 1 ½: 27 cái.
5. Van xoay 1.5Kw: 02 Cái.
6. Đầm rung 0.75 Kw: 02 Cái
7. Công suất quạt hút: 30Kw
8. Tiêu thụ khí nén: 1.2m3/min.
9. Áp suất khí rũ: 3-5bar

SỬA ĐỔI		
LẦN	NGÀY	XÁC NHẬN
1		
2		
3		
4		

CHỦ ĐẦU TƯ

CÔNG TY CỔ PHẦN CÔNG NGHỆ MÔI TRƯỜNG XANH MHB

CÔNG TRÌNH

DÂY TRUYỀN ĐÚC

HẠNG MỤC:

NHÀ THẦU

CÔNG TY CỔ PHẦN CÔNG NGHỆ MÔI TRƯỜNG XANH MHB

ĐỊA CHỈ: CCN HIỆP SƠN - HIỆP SƠN - KINH MÔN - HẢI DƯƠNG

GIÁM ĐỐC

NGUYỄN VĂN BIÊN

P.KỸ THUẬT DỰ ÁN

TRẦN ĐÌNH HÒA

KIỂM TRA

TRẦN VĂN TÂN

THỂ HIỆN BẢN VẼ

NGUYỄN VĂN TUẤN

TÊN BẢN VẼ

LỌC BỤI

BỘ HỒ SƠ: KỸ THUẬT THI CÔNG

NGÀY PHÁT HÀNH

SỐ LƯỢNG	KÝ HIỆU BẢN VẼ

Stt	Tên gọi	Thông số	Số bản vẽ	S.lượng	Đ.vị	Vật liệu	Ghi chú

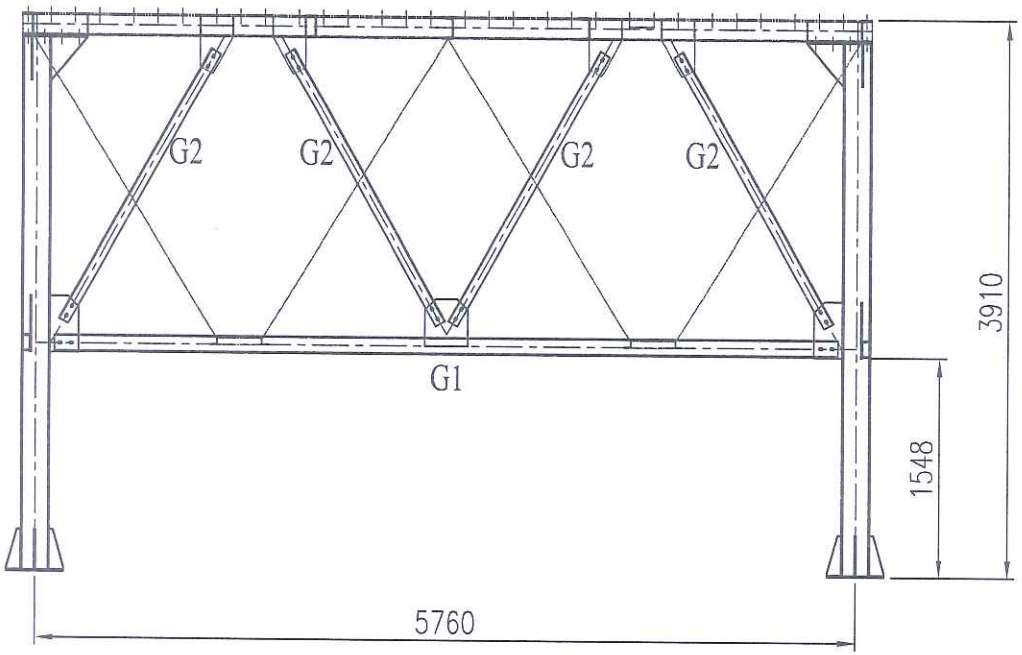

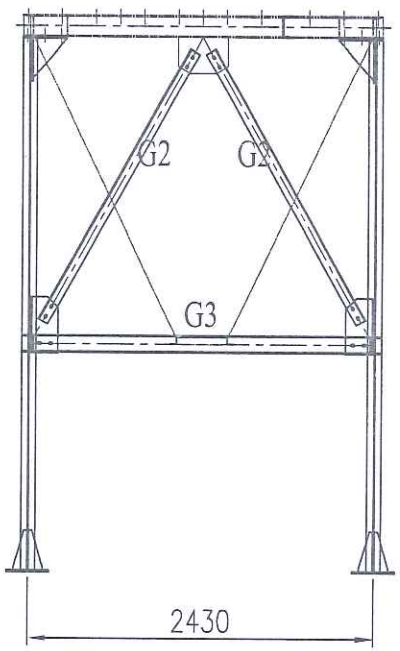

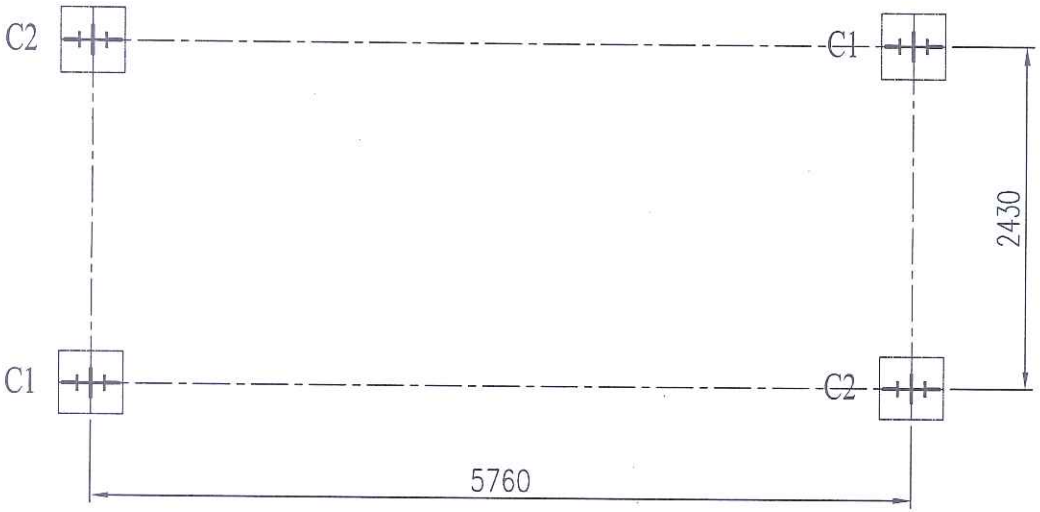

SỬA ĐỔI		
LẦN	NGÀY	XÁC NHẬN
1		
2		
3		
4		

CHỦ ĐẦU TƯ

CÔNG TY CỔ PHẦN CÔNG NGHỆ MÔI TRƯỜNG XANH MHB

CÔNG TRÌNH

DÂY TRUYỀN ĐÚC

HẠNG MỤC

NHÀ THẦU

CÔNG TY CỔ PHẦN CÔNG NGHỆ MÔI TRƯỜNG XANH MHB

ĐỊA CHỈ: CCN HIỆP SƠN - HIỆP SƠN - KINH MÔN - HẢI DƯƠNG

GIÁM ĐỐC

NGUYỄN VĂN BIÊN

P.KỸ THUẬT DỰ ÁN

TRẦN ĐÌNH HÒA

KIỂM TRA

TRẦN VĂN TÂN

THỂ HIỆN BẢN VẼ

NGUYỄN VĂN TUẤN

TÊN BẢN VẼ

KHUNG ĐỠ CHÍNH

BỘ HỒ SƠ: KỸ THUẬT THI CÔNG

NGÀY PHÁT HÀNH

SỐ LƯỢNG	KÝ HIỆU BẢN VẼ

Stt	Tên gọi	Thông số	Số bản vẽ	S.lượng	Đ.vị	Vật liệu	Ghi chú

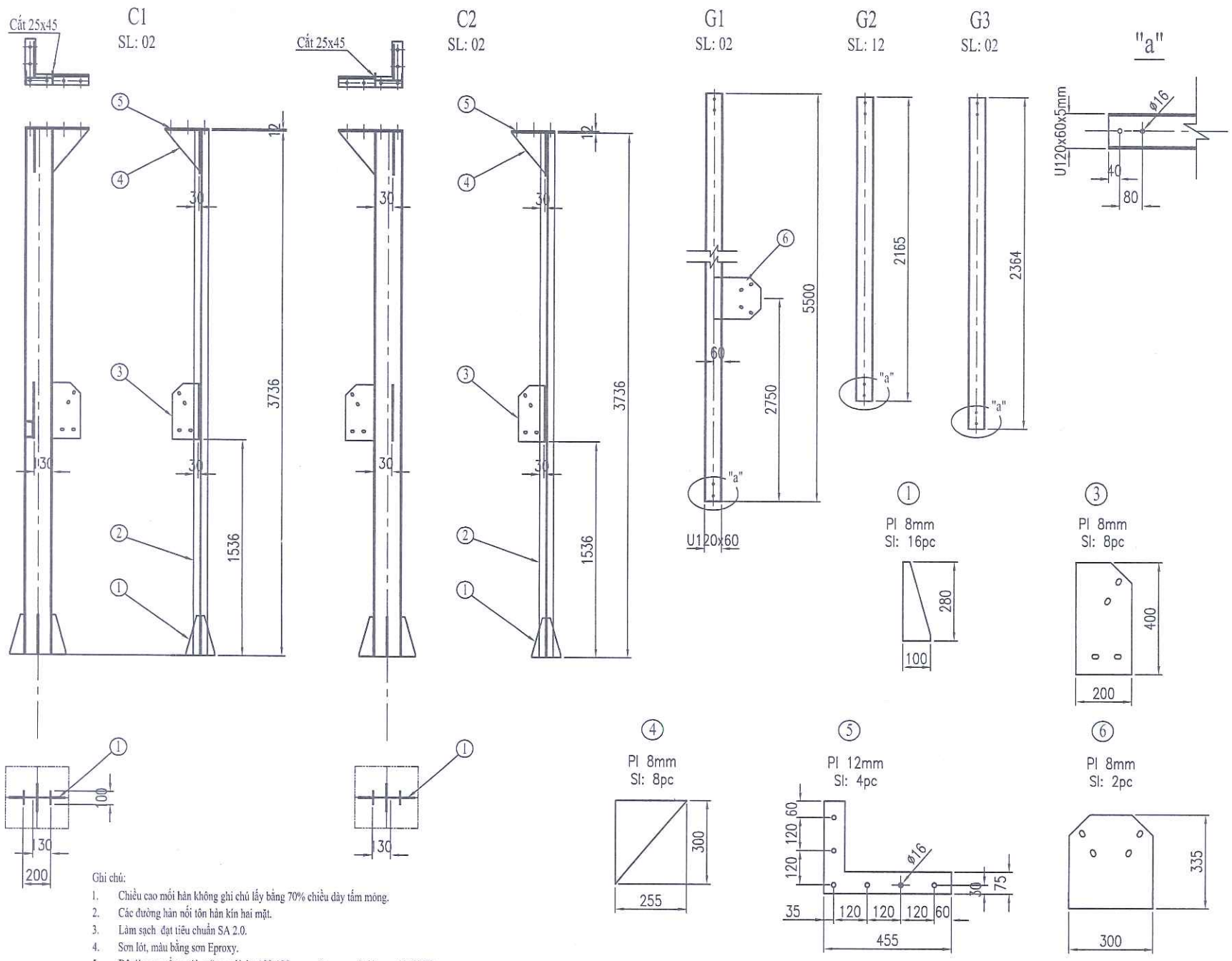

Ghi chú:

1. Chiều cao mối hàn không ghi chú lấy bằng 70% chiều dày tấm mỏng.
2. Các đường hàn nối tôn hàn kín hai mặt.
3. Làm sạch đạt tiêu chuẩn SA 2.0.
4. Sơn lót, màu bằng sơn Eproxy.
5. Độ dày sơn tổng với mặt ngoài đạt 100-120 µm, mặt trong một lớp sơn lót 60-70µm.
6. Tất cả mép tôn tổ hợp tại công trường chỉ sơn lót, bọc viền 50-70mm không sơn màu.

Stt	Tên gọi	Thông số	Số bản vẽ	S.lượng	Đ.vị	Vật liệu	Ghi chú

SỬA ĐỔI

LẦN	NGÀY	XÁC NHẬN
1		
2		
3		
4		

CHỦ ĐẦU TƯ

CÔNG TY CỔ PHẦN CÔNG NGHỆ MÔI TRƯỜNG XANH MHB

CÔNG TRÌNH

DÂY TRUYỀN ĐÚC

HẠNG MỤC:

NHÀ THẦU

CÔNG TY CỔ PHẦN CÔNG NGHỆ MÔI TRƯỜNG XANH MHB

ĐỊA CHỈ: CCN HIỆP SƠN - HIỆP SƠN - KINH MÔN - HẢI DƯƠNG

GIÁM ĐỐC

NGUYỄN VĂN BIÊN

P.KỸ THUẬT DỰ ÁN

TRẦN ĐÌNH HÒA

KIỂM TRA

TRẦN VĂN TẬN

THỂ HIỆN BẢN VẼ

NGUYỄN VĂN TUẤN

TÊN BẢN VẼ

CHÂN CỘT

BỘ HỒ SƠ: KỸ THUẬT THI CÔNG

NGÀY PHÁT HÀNH

SỐ LƯỢNG

KÝ HIỆU BẢN VẼ

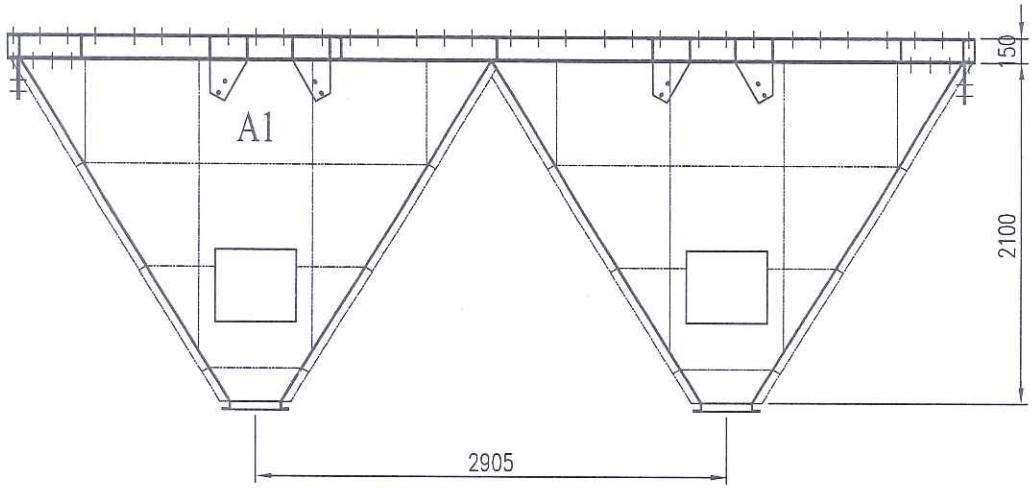

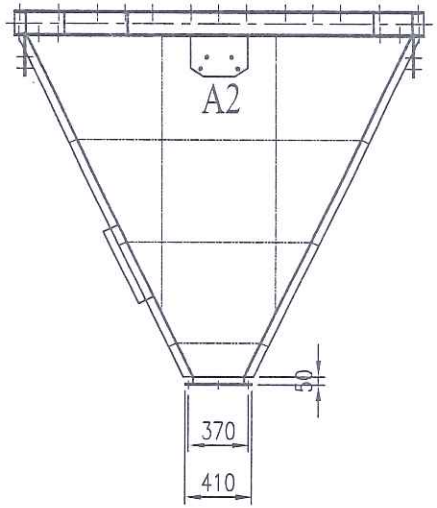

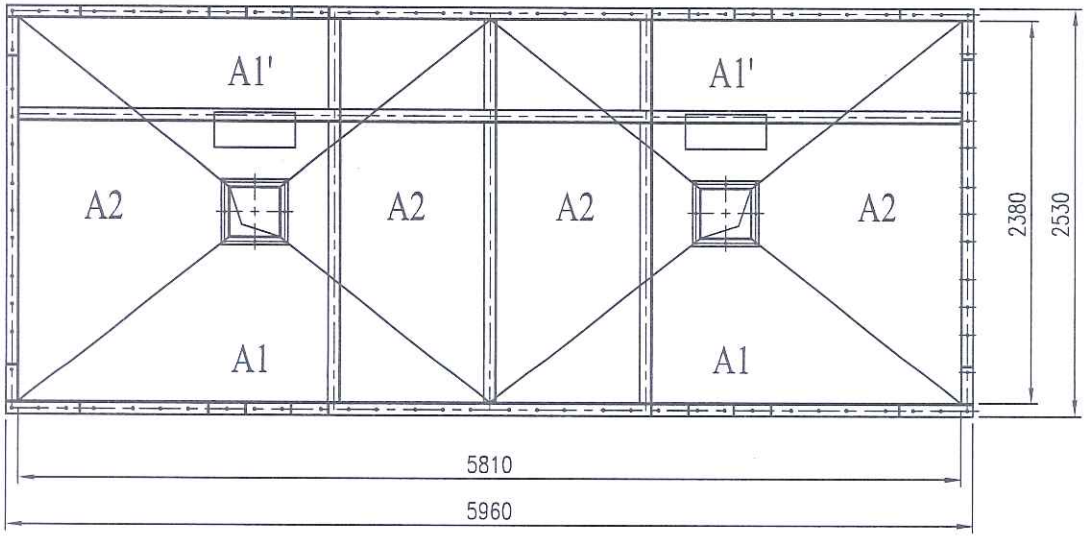

Bích phễu
Pl 12mm

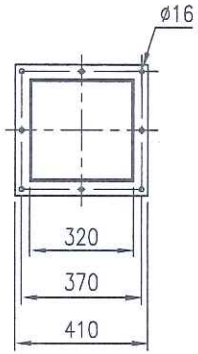

Ghi chú:

1. Chiều cao mối hàn không ghi chú lấy bằng 70% chiều dày tấm mỏng.
2. Các đường hàn nối tôn hàn kín hai mặt.
3. Làm sạch đạt tiêu chuẩn SA 2.0.
4. Sơn lót, màu bằng sơn Eproxy
5. Độ dày sơn tổng với mặt ngoài đạt 100-120 µm, mặt trong một lớp sơn lót 60-70µm.
6. Tất cả mép tôn tổ hợp tại công trường chỉ sơn lót, bọc viền 50-70mm không sơn màu.

Stt	Tên gọi	Thông số	Số bản vẽ	S.lượng	Đ.vị	Vật liệu	Ghi chú

SỬA ĐỔI		
LẦN	NGÀY	XÁC NHẬN
1		
2		
3		
4		

CHỦ ĐẦU TƯ

CÔNG TY CỔ PHẦN CÔNG NGHỆ MÔI TRƯỜNG XANH MHB

CÔNG TRÌNH:

DÂY TRUYỀN ĐÚC

HẠNG MỤC:

NHÀ THẦU

CÔNG TY CỔ PHẦN CÔNG NGHỆ MÔI TRƯỜNG XANH MHB

ĐỊA CHỈ: CCN HIỆP SƠN - HIỆP SƠN - KINH MÔN - HẢI DƯƠNG

GIÁM ĐỐC

NGUYỄN VĂN BIÊN

P.KỸ THUẬT DỰ ÁN

TRẦN ĐÌNH HÒA

KIỂM TRA

TRẦN VĂN TÂN

THỂ HIỆN BẢN VẼ

NGUYỄN VĂN TUẤN

TÊN BẢN VẼ

PHỄU THU BỤI

BỘ HỒ SƠ: KỸ THUẬT THI CÔNG

NGÀY PHÁT HÀNH:

SỐ LƯỢNG | KÝ HIỆU BẢN VẼ

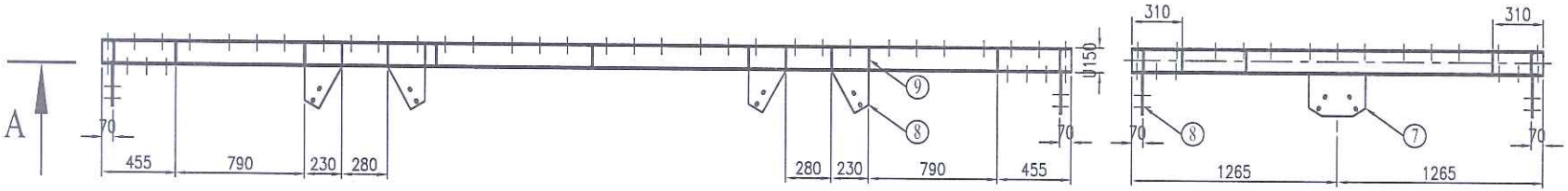

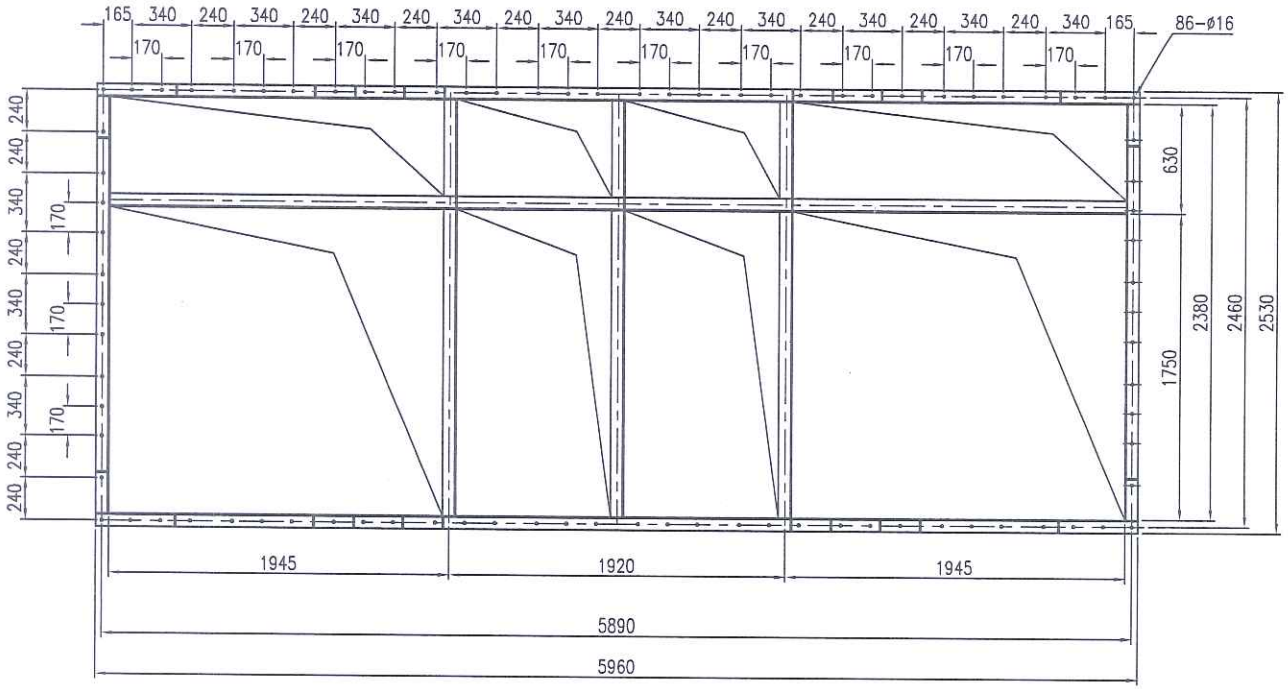

Theo A

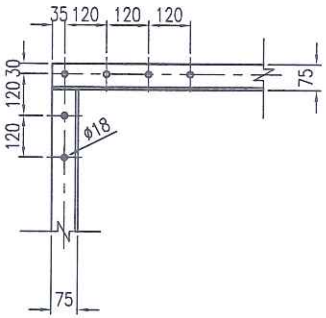

⑦
Pl 8mm
Sl: 2pc

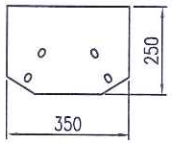

⑧
Pl 8mm
Sl: 8pc

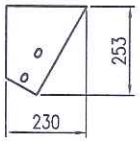

⑨
Pl 6mm
Sl: 24pc

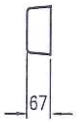

SỬA ĐỔI		
LẦN	NGÀY	XÁC NHẬN
1		
2		
3		
4		

CHỦ ĐẦU TƯ

CÔNG TY CỔ PHẦN CÔNG NGHỆ MÔI TRƯỜNG XANH MHB

CÔNG TRÌNH

DÂY TRUYỀN ĐÚC

HẠNG MỤC

NHÀ THẦU

CÔNG TY CỔ PHẦN CÔNG NGHỆ MÔI TRƯỜNG XANH MHB

ĐỊA CHỈ: CCN HIỆP SƠN - HIỆP SƠN - KINH MÔN - HẢI DƯƠNG

GIÁM ĐỐC

NGUYỄN VĂN BIÊN

P.KỸ THUẬT DỰ ÁN

TRẦN ĐÌNH HÒA

KIỂM TRA

TRẦN VĂN TÂN

THỂ HIỆN BẢN VẼ

NGUYỄN VĂN TUẤN

TÊN BẢN VẼ

KHUNG PHỄU

BỘ HỒ SƠ: KỸ THUẬT THI CÔNG

NGÀY PHÁT HÀNH

SỐ LƯỢNG

KÝ HIỆU BẢN VẼ

Stt	Tên gọi	Thông số	Số bản vẽ	S.lượng	Đ.vị	Vật liệu	Ghi chú

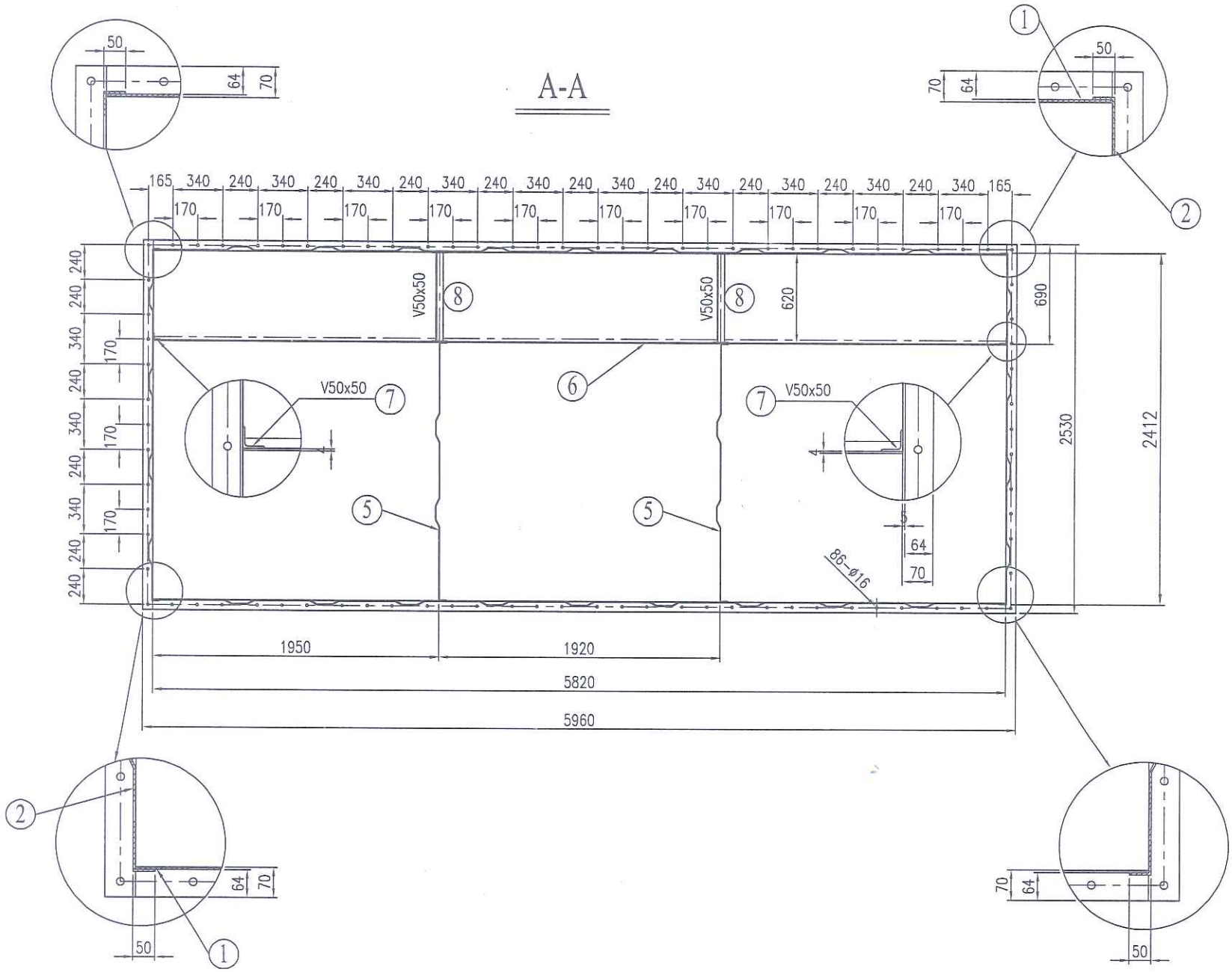

SỬA ĐỔI		
LẦN	NGÀY	XÁC NHẬN
1		
2		
3		
4		

CHỦ ĐẦU TƯ

CÔNG TY CỔ PHẦN CÔNG NGHỆ MÔI TRƯỜNG XANH MHB

CÔNG TRÌNH

DÂY TRUYỀN ĐỨC

HẠNG MỤC

NHÀ THẦU

CÔNG TY CỔ PHẦN CÔNG NGHỆ MÔI TRƯỜNG XANH MHB

ĐỊA CHỈ: CCN HIỆP SƠN - HIỆP SƠN - KINH MÔN - HẢI DƯƠNG

GIÁM ĐỐC

NGUYỄN VĂN BIÊN

P.KỸ THUẬT DỰ ÁN

TRẦN ĐÌNH HÒA

KIỂM TRA

TRẦN VĂN TÂN

THỂ HIỆN BẢN VẼ

NGUYỄN VĂN TUẤN

TÊN BẢN VẼ

MẶT CẮT A-A

BỘ HỒ SƠ: KỸ THUẬT THI CÔNG

NGÀY PHÁT HÀNH

SỐ LƯỢNG	KÝ HIỆU BẢN VẼ

Stt	Tên gọi	Thông số	Số bản vẽ	S.lượng	Đ.vị	Vật liệu	Ghi chú

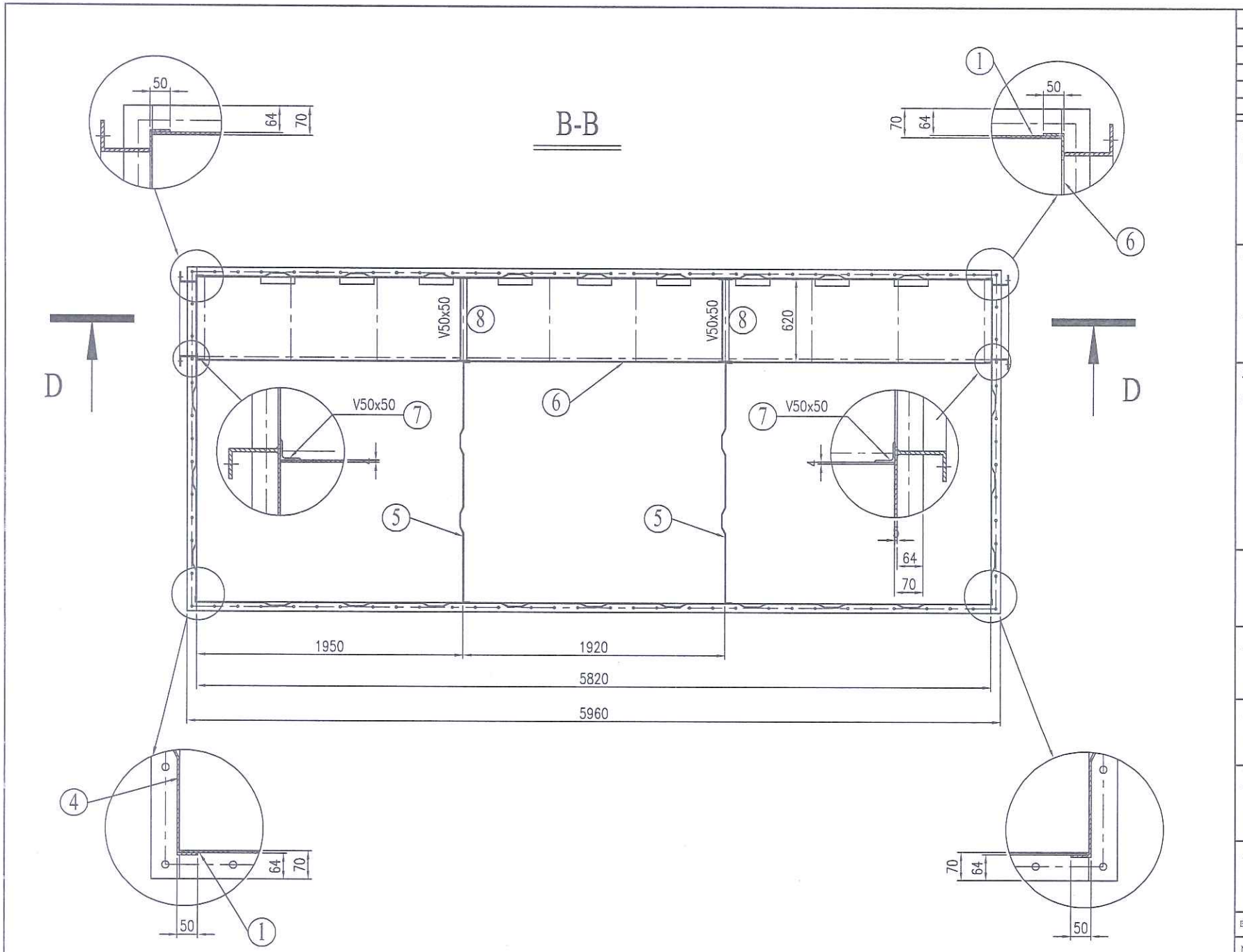

SỬA ĐỔI		
LẦN	NGÀY	XÁC NHẬN
1		
2		
3		
4		

CHỦ ĐẦU TƯ

CÔNG TY CỔ PHẦN CÔNG NGHỆ MÔI TRƯỜNG XANH MHB

CÔNG TRÌNH

DÂY TRUYỀN ĐÚC

HẠNG MỤC

NHÀ THẦU

CÔNG TY CỔ PHẦN CÔNG NGHỆ MÔI TRƯỜNG XANH MHB

ĐỊA CHỈ: CỤM HIỆP SƠN - HIỆP SƠN - KINH MÔN - HẢI DƯƠNG

GIÁM ĐỐC

NGUYỄN VĂN BIÊN

P.KỸ THUẬT DỰ ÁN

TRẦN ĐÌNH HÒA

KIỂM TRA

TRẦN VĂN TÂN

THỂ HIỆN BẢN VẼ

NGUYỄN VĂN TUẤN

TÊN BẢN VẼ

MẶT CẮT B-B

BỘ HỒ SƠ: KỸ THUẬT THI CÔNG

NGÀY PHÁT HÀNH

SỐ LƯỢNG	KÝ HIỆU BẢN VẼ

Stt	Tên gọi	Thông số	Số bản vẽ	S.lượng	Đ.vị	Vật liệu	Ghi chú

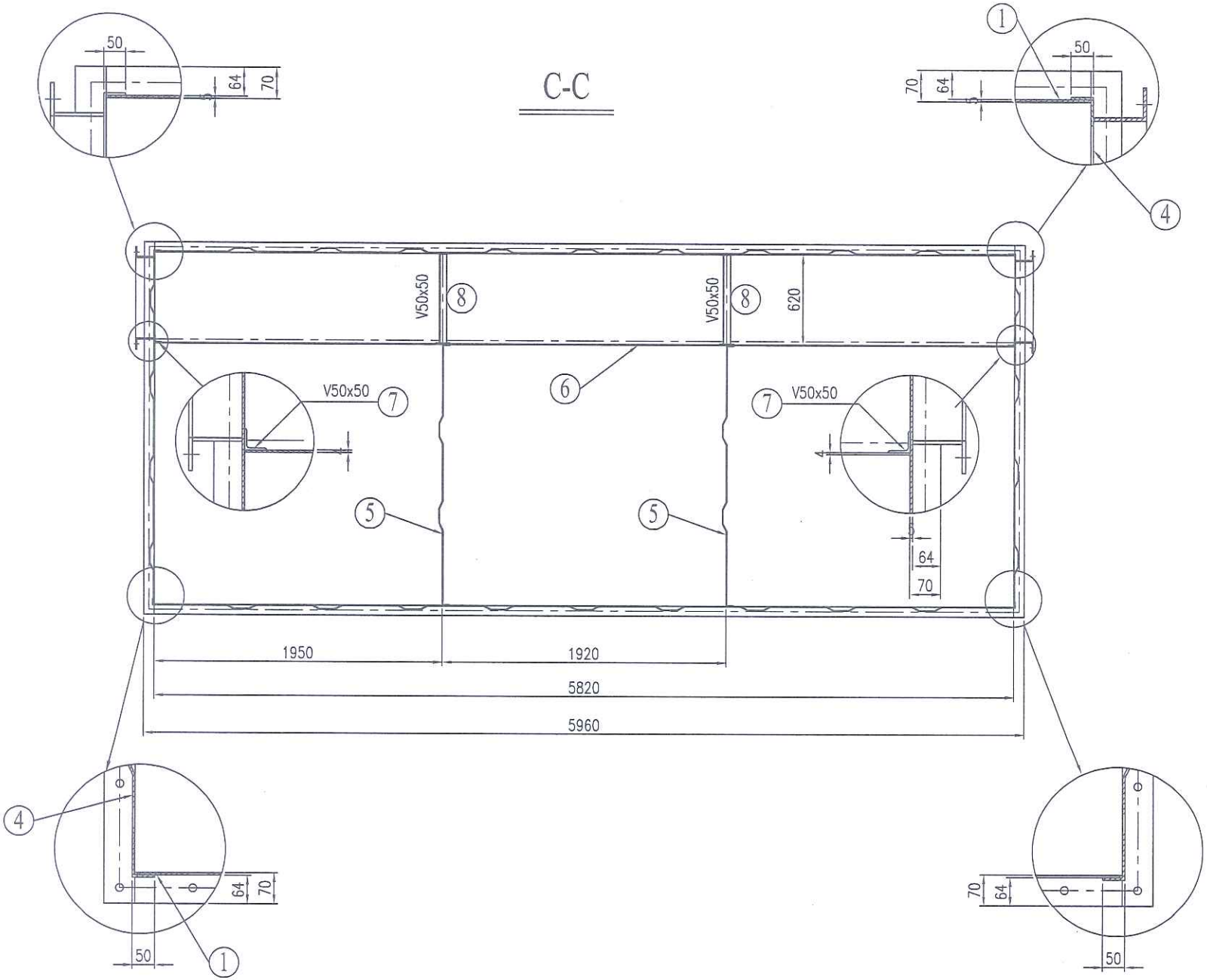

SửA ĐỔI		
LẦN	NGÀY	XÁC NHẬN
1		
2		
3		
4		

CHỦ ĐẦU TƯ

CÔNG TY CỔ PHẦN CÔNG NGHỆ MÔI TRƯỜNG XANH MHB

CÔNG TRÌNH:

DÂY TRUYỀN ĐÚC

HẠNG MỤC:

NHÀ THẦU

CÔNG TY CỔ PHẦN CÔNG NGHỆ MÔI TRƯỜNG XANH MHB

ĐỊA CHỈ: CCN HIỆP SƠN - HIỆP SƠN - KINH MÔN - HẢI DƯƠNG

GIÁM ĐỐC

NGUYỄN VĂN BIỂN

P.KỸ THUẬT DỰ ÁN

TRẦN ĐÌNH HÒA

KIỂM TRA

TRẦN VĂN TÂN

THỂ HIỆN BẢN VẼ

NGUYỄN VĂN TUẤN

TÊN BẢN VẼ

MẶT CẮT C-C

BỘ HỒ SƠ: KỸ THUẬT THI CÔNG

NGÀY PHÁT HÀNH

SỐ LƯỢNG	KÝ HIỆU BẢN VẼ

Stt	Tên gọi	Thông số	Số bản vẽ	S.lượng	Đ.vị	Vật liệu	Ghi chú

D-D

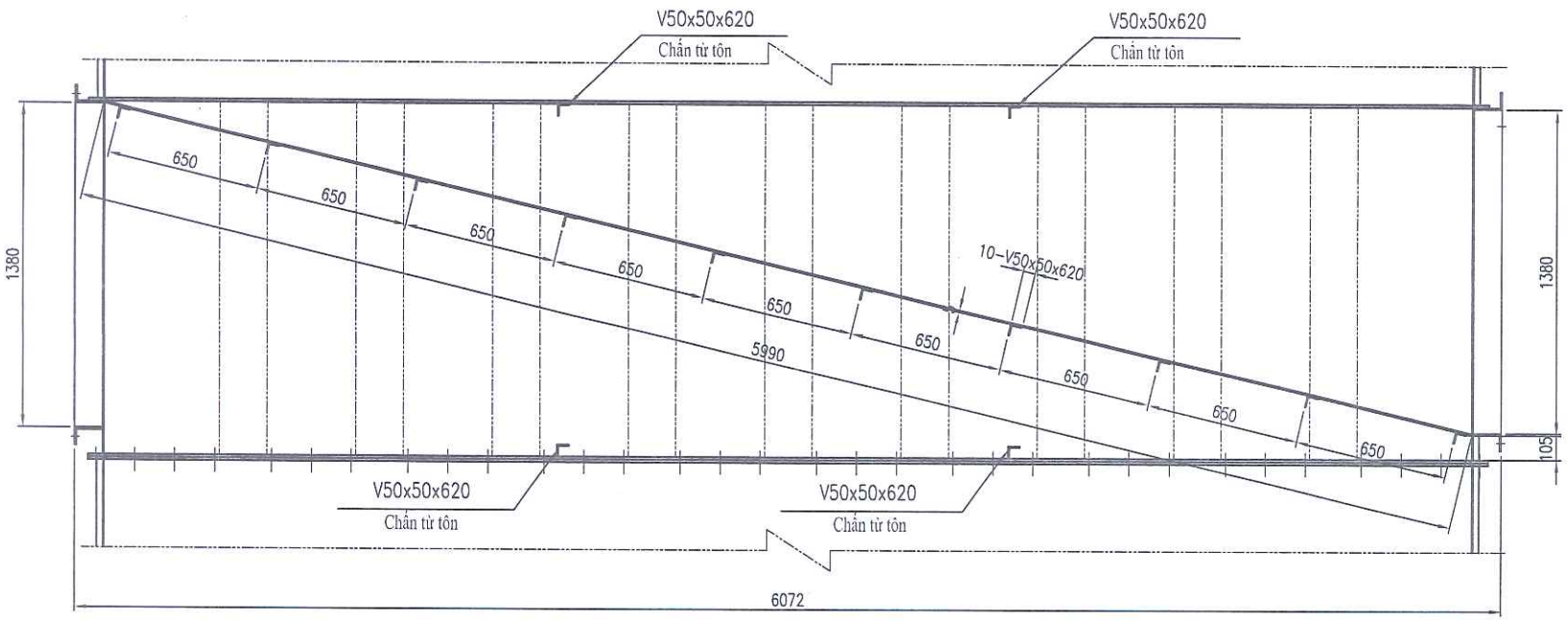

Ghi chú:

1. Chiều cao mối hàn không ghi chú lấy bằng 70% chiều dày tấm mỏng.
2. Các đường hàn nối tôn hàn kín hai mặt.
3. Làm sạch đạt tiêu chuẩn SA 2.0.
4. Sơn lót, màu bằng sơn Eproxy
5. Độ dày sơn tổng với mặt ngoài đạt 100-120 µm, mặt trong một lớp sơn lót 60-70µm.
6. Tất cả mép tôn tổ hợp tại công trường chỉ sơn lót, bọc viền 50-70mm không sơn màu.

Stt	Tên gọi	Thông số	Số bản vẽ	S.lượng	Đ.vị	Vật liệu	Ghi chú

SỬA ĐỔI		
LẦN	NGÀY	XÁC NHẬN
1		
2		
3		
4		

CHỦ ĐẦU TƯ

CÔNG TY CỔ PHẦN CÔNG NGHỆ MÔI TRƯỜNG XANH MHB

CÔNG TRÌNH:

DÂY TRUYỀN ĐÚC

HẠNG MỤC:

NHÀ THẦU

CÔNG TY CỔ PHẦN CÔNG NGHỆ MÔI TRƯỜNG XANH MHB

ĐỊA CHỈ: CCN HIỆP SƠN - HIỆP SƠN - KINH MÔN - HẢI DƯƠNG

GIÁM ĐỐC

NGUYỄN VĂN BIÊN

P.KỸ THUẬT DỰ ÁN

TRẦN ĐÌNH HÒA

KIỂM TRA

TRẦN VĂN TÂN

THỂ HIỆN BẢN VẼ

NGUYỄN VĂN TUẤN

TÊN BẢN VẼ

MẶT CẮT D-D

BỘ HỒ SƠ: KỸ THUẬT THI CÔNG

NGÀY PHÁT HÀNH

SỐ LƯỢNG	KÝ HIỆU BẢN VẼ

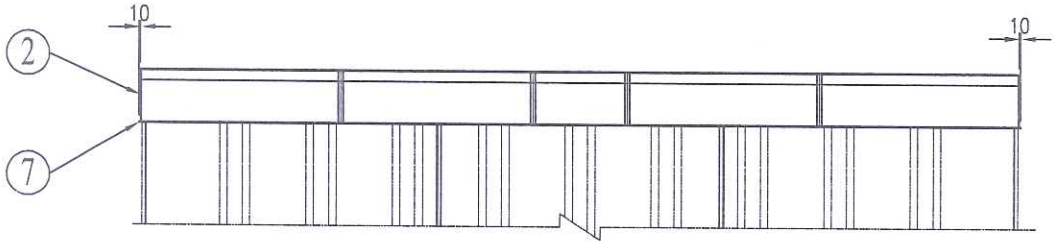

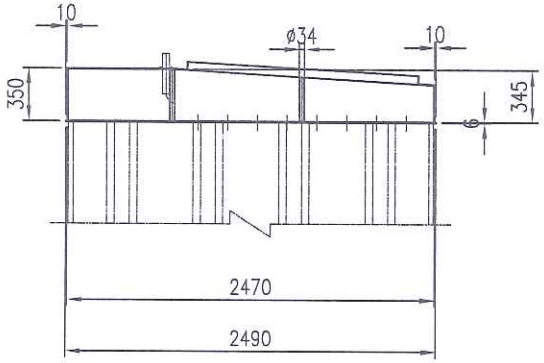

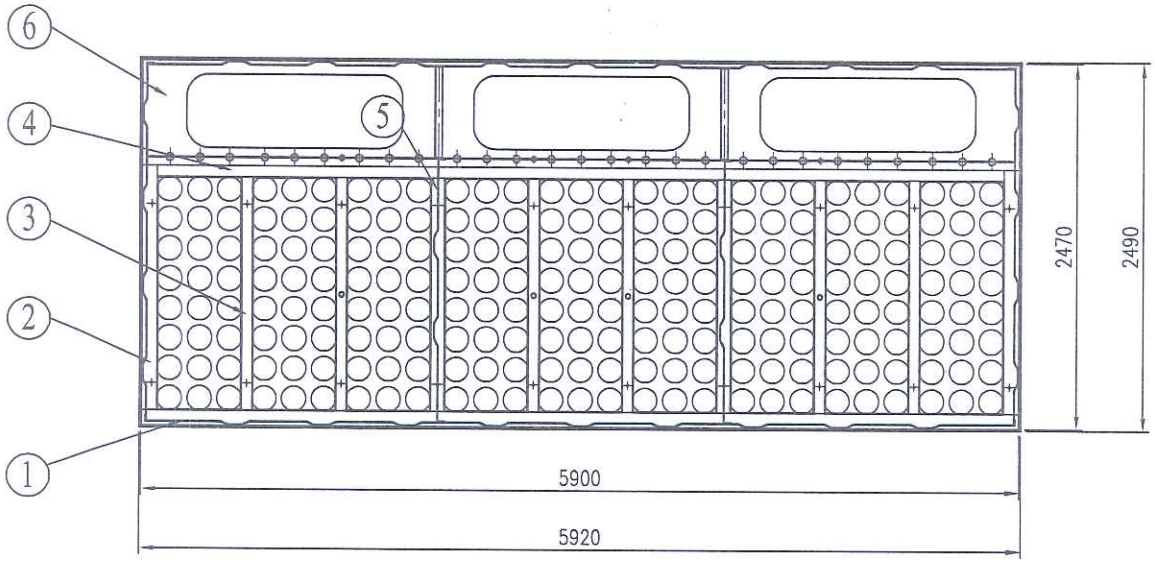

Nắp cửa

PI 4mm

SI: 9pc

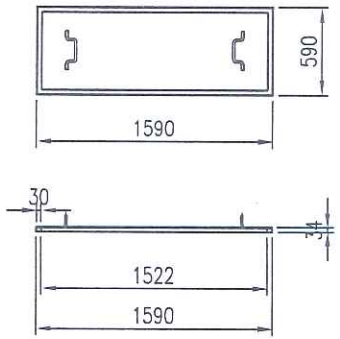

SỬA ĐỔI		
LẦN	NGÀY	XÁC NHẬN
1		
2		
3		
4		

CHỦ ĐẦU TƯ

CÔNG TY CỔ PHẦN CÔNG NGHỆ MÔI TRƯỜNG XANH MHB

CÔNG TRÌNH

DÂY TRUYỀN ĐÚC

HẠNG MỤC

KHÁ THẦU

CÔNG TY CỔ PHẦN CÔNG NGHỆ MÔI TRƯỜNG XANH MHB

ĐỊA CHỈ: CCN HIỆP SƠN - HIỆP SƠN - KINH MÔN - HẢI DƯƠNG

GIÁM ĐỐC

NGUYỄN VĂN BIÊN

P.KỸ THUẬT DỰ ÁN

TRẦN ĐÌNH HÒA

KIỂM TRA

TRẦN VĂN TÂN

THỂ HIỆN BẢN VẼ

NGUYỄN VĂN TUẤN

TÊN BẢN VẼ

BUỒNG LẮP TÚI

BỘ HỒ SƠ: KỸ THUẬT THI CÔNG

NGÀY PHÁT HÀNH

NỘI LƯU	KÝ HIỆU BẢN VẼ

Stt	Tên gọi	Thông số	Số bản vẽ	S.lượng	Đ.vị	Vật liệu	Ghi chú

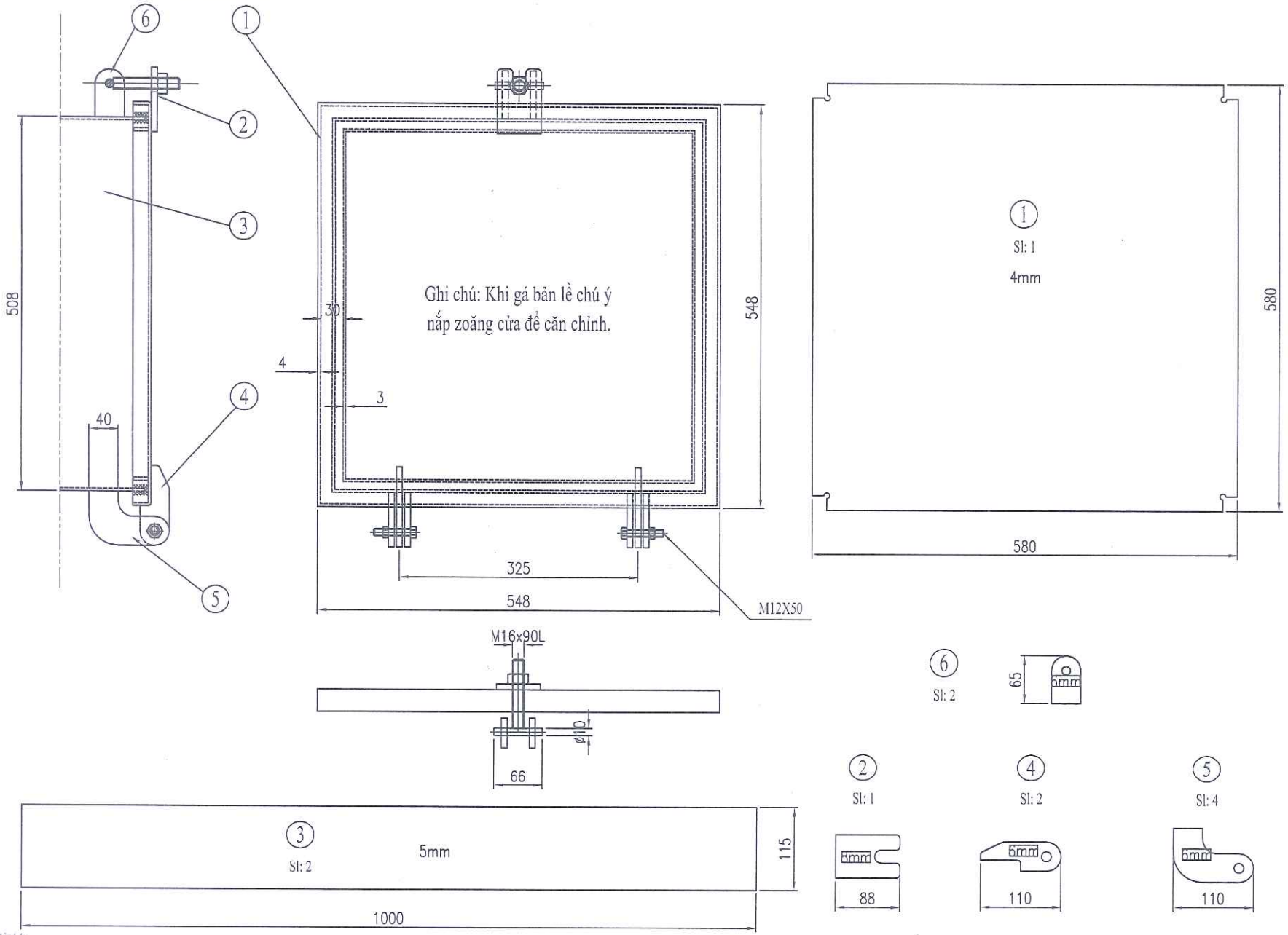

Ghi chú:

1. Chiều cao mối hàn không ghi chú lấy bằng 70% chiều dày tấm mỏng.
2. Các đường hàn nối tôn hàn kín hai mặt.
3. Làm sạch đạt tiêu chuẩn SA 2.0.
4. Sơn lót, màu bằng sơn Eproxy.
5. Độ dày sơn khô tổng với mặt ngoài đạt 120-140 µm, mặt trong một lớp sơn lót 60-80µm.
6. Tất cả mép tôn tổ hợp tại công trường chỉ sơn lót, bọc viền 50-70mm không sơn màu.

Stt	Tên gọi	Thông số	Số bản vẽ	S.lượng	Đ.vị	Vật liệu	Ghi chú

SỬA ĐỔI

LẦN	NGÀY	XÁC NHẬN
1		
2		
3		
4		

CHỦ ĐẦU TƯ

CÔNG TY CỔ PHẦN CÔNG NGHỆ MÔI TRƯỜNG XANH MHB

CÔNG TRÌNH:

DÂY TRUYỀN ĐÚC

HẠNG MỤC:

NHÀ THẦU

CÔNG TY CỔ PHẦN CÔNG NGHỆ MÔI TRƯỜNG XANH MHB

ĐỊA CHỈ: CON HIẾP SƠN - HIẾP SƠN - KINH MÔN - HẢI DƯƠNG

GIÁM ĐỐC

NGUYỄN VĂN BIÊN

P.KỸ THUẬT DỰ ÁN

TRẦN ĐÌNH HÒA

KIỂM TRA

TRẦN VĂN TÂN

THỂ HIỆN BẢN VẼ

NGUYỄN VĂN TUẤN

TÊN BẢN VẼ

CỬA THĂM

BỘ HỒ SƠ: KỸ THUẬT THI CÔNG

NGÀY PHÁT HÀNH

SỐ LƯỢNG	KÝ HIỆU BẢN VẼ
02	

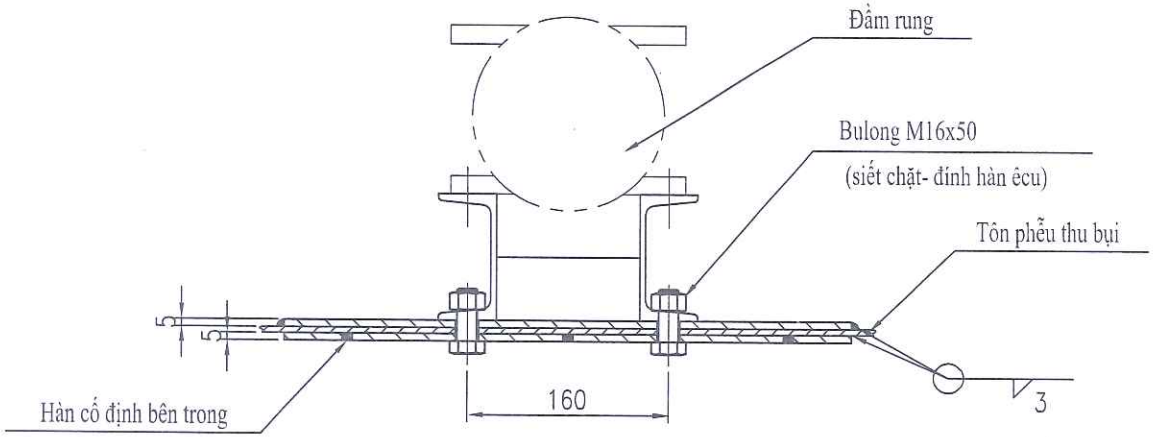

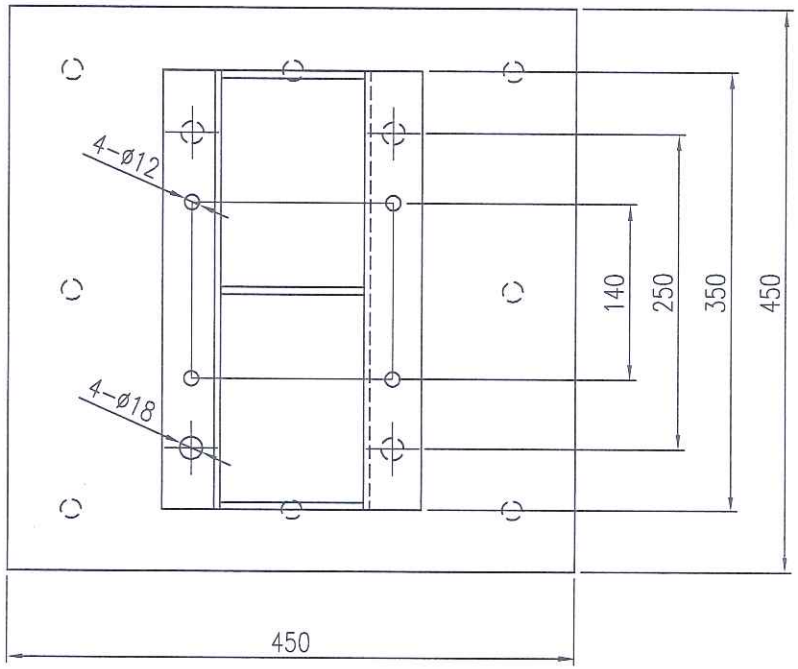

Liên kết điển hình

Vị trí : Đầm rung lắp đối diện với của thăm đáy phễu thu bụi

Stt	Tên gọi	Thông số	Số bản vẽ	S.lượng	Đ.vị	Vật liệu	Ghi chú

SỬA ĐỔI		
LẦN	NGÀY	XÁC NHẬN
1		
2		
3		
4		

CHỦ ĐẦU TƯ

CÔNG TY CỔ PHẦN CÔNG NGHỆ MÔI TRƯỜNG XANH MHB

CÔNG TRÌNH:

DÂY TRUYỀN ĐÚC

HẠNG MỤC:

NHÀ THẦU

CÔNG TY CỔ PHẦN CÔNG NGHỆ MÔI TRƯỜNG XANH MHB

ĐỊA CHỈ: CCN HIẾP SƠN - HIẾP SƠN - KINH MÔN - HẢI DƯƠNG

GIÁM ĐỐC

NGUYỄN VĂN BIÊN

P.KỸ THUẬT DỰ ÁN

TRẦN ĐÌNH HÒA

KIỂM TRA

TRẦN VĂN TÂN

THỂ HIỆN BẢN VẼ

NGUYỄN VĂN TUẤN

TÊN BẢN VẼ

ĐẾ ĐẦM RUNG

BỘ HỒ SƠ: KỸ THUẬT THI CÔNG

NGÀY PHÁT HÀNH

SỐ LƯỢNG	KÝ HIỆU BẢN VẼ
02	

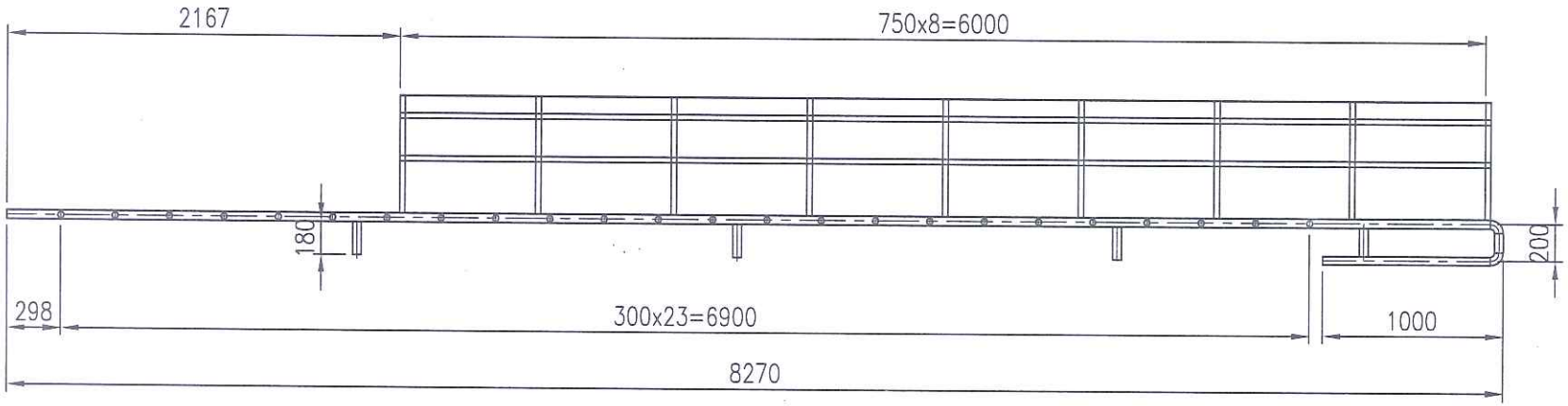

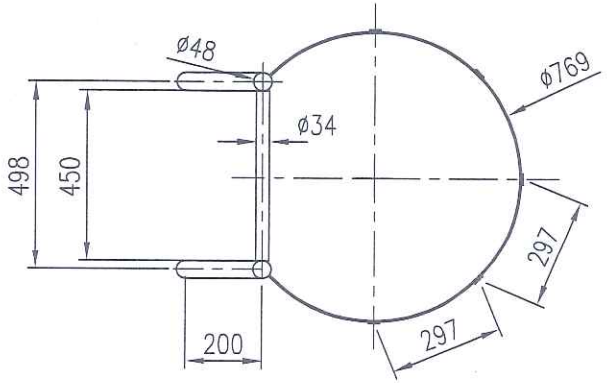

SỬA ĐỔI		
LẦN	NGÀY	XÁC NHẬN
1		
2		
3		
4		

CHỦ ĐẦU TƯ

CÔNG TY CỔ PHẦN CÔNG NGHỆ MÔI TRƯỜNG XANH MHB

CÔNG TRÌNH

DÂY TRUYỀN ĐÚC

HẠNG MỤC

NHÀ THẦU

CÔNG TY CỔ PHẦN CÔNG NGHỆ MÔI TRƯỜNG XANH MHB

ĐỊA CHỈ: CCN HIỆP SƠN - HIỆP SƠN - KINH MÔN - HẢI DƯƠNG

GIÁM ĐỐC

NGUYỄN VĂN BIÊN

P.KỸ THUẬT DỰ ÁN

TRẦN ĐÌNH HÒA

KIỂM TRA

TRẦN VĂN TÂN

THỂ HIỆN BẢN VẼ

NGUYỄN VĂN TUẤN

TÊN BẢN VẼ

CẦU THANG

BỘ HỒ SƠ: KỸ THUẬT THI CÔNG

NGÀY PHÁT HÀNH

SỐ LƯỢNG	KÝ HIỆU BẢN VẼ

Stt	Tên gọi	Thông số	Số bản vẽ	S.lượng	Đ.vị	Vật liệu	Ghi chú

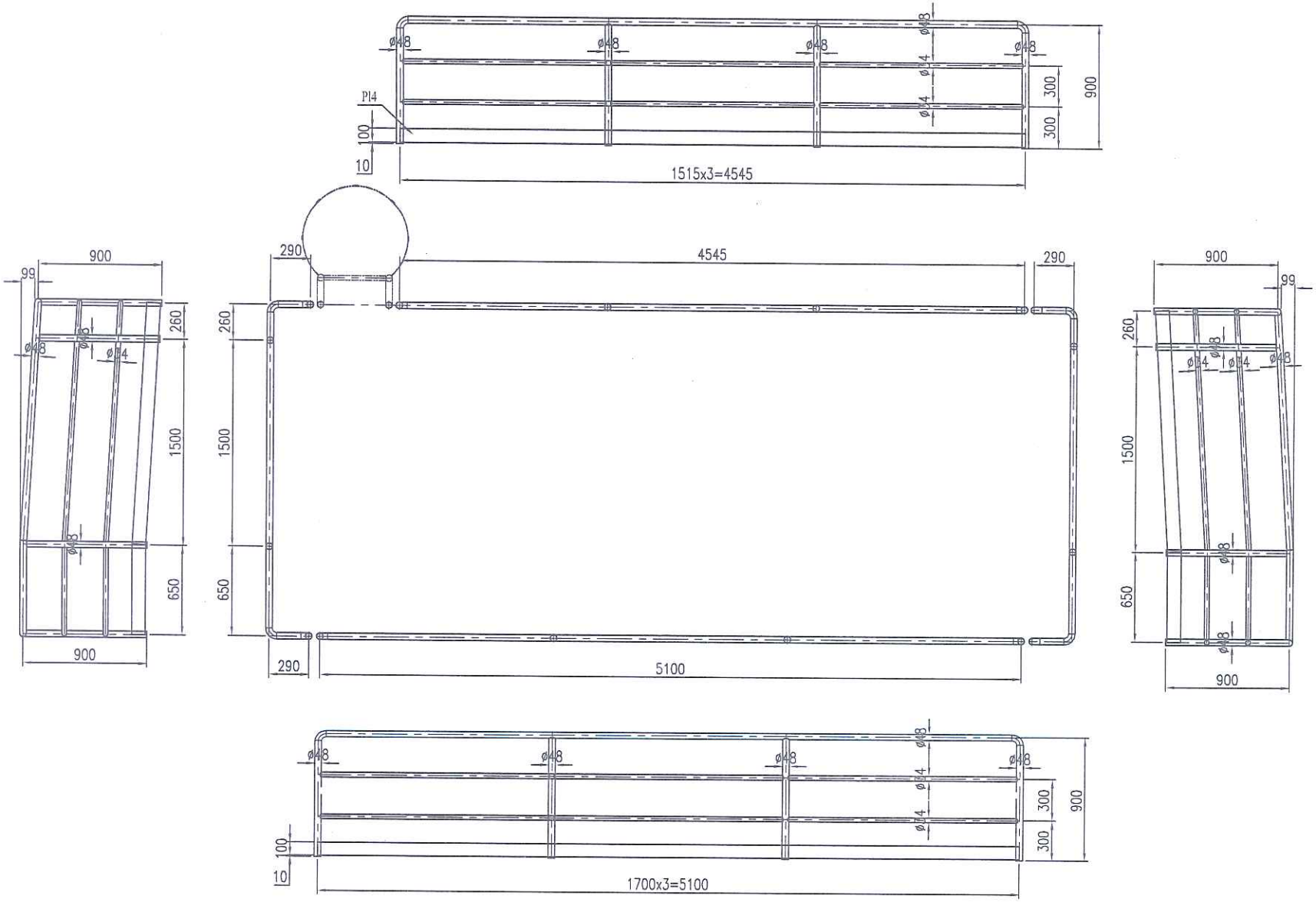

SỬA ĐỔI		
LẦN	NGÀY	XÁC NHẬN
1		
2		
3		
4		

CHỦ ĐẦU TƯ

CÔNG TY CỔ PHẦN CÔNG NGHỆ MÔI TRƯỜNG XANH MHB

CÔNG TRÌNH:

DÂY TRUYỀN ĐÚC

HẠNG MỤC:

NHÀ THẦU

CÔNG TY CỔ PHẦN CÔNG NGHỆ MÔI TRƯỜNG XANH MHB

ĐỊA CHỈ: CCN HIỆP SƠN - HIỆP SƠN - KINH MÔN - HẢI DƯƠNG

GIÁM ĐỐC

NGUYỄN VĂN BIÊN

P.KỸ THUẬT DỰ ÁN

TRẦN ĐÌNH HÒA

KIỂM TRA

TRẦN VĂN TÂN

THỂ HIỆN BẢN VẼ

NGUYỄN VĂN TUẤN

TÊN BẢN VẼ

LAN CAN

BỘ HỒ SƠ: KỸ THUẬT THI CÔNG

NGÀY PHÁT HÀNH

SỐ LƯỢNG

KÝ HIỆU BẢN VẼ

Stt	Tên gọi	Thông số	Số bản vẽ	S.lượng	Đ.vị	Vật liệu	Ghi chú

Các ống Ø27
chạy ren hai đầu

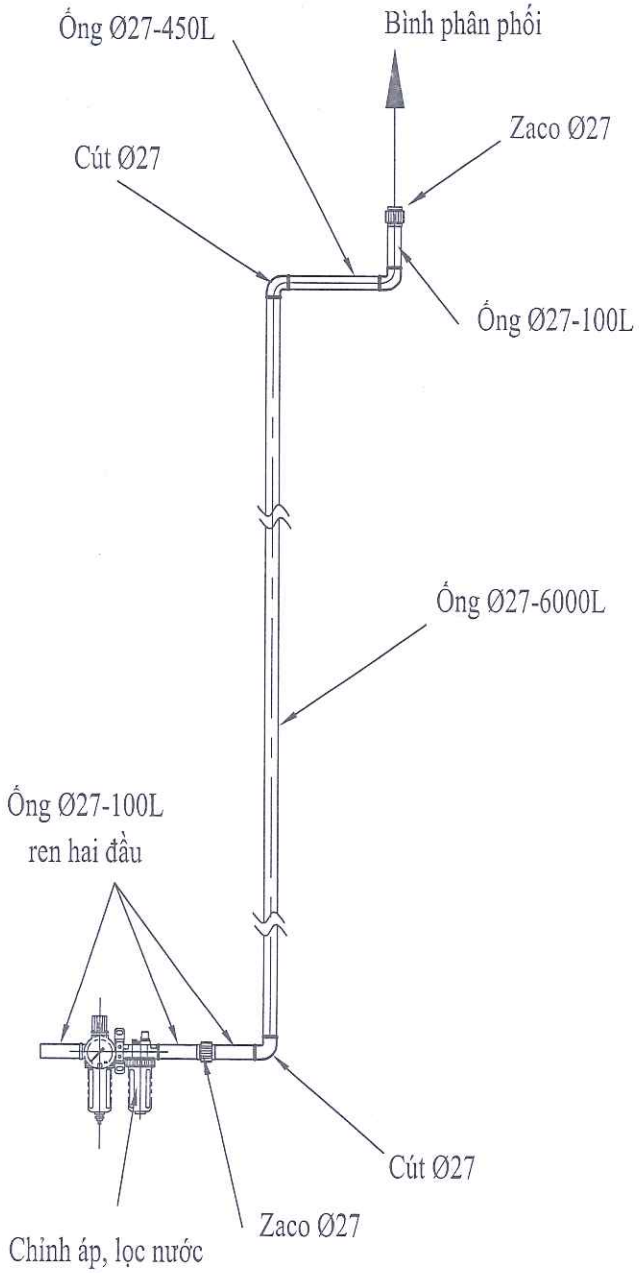

Stt	Tên gọi	Thông số	Số bản vẽ	S.lượng	Đ.vị	Vật liệu	Ghi chú

SỬA ĐỔI

LẦN	NGÀY	XÁC NHẬN
1		
2		
3		
4		

CHỦ ĐẦU TƯ

CÔNG TY CỔ PHẦN CÔNG NGHỆ MÔI TRƯỜNG XANH MHB

CÔNG TRÌNH

DÂY TRUYỀN ĐÚC

HẠNG MỤC

NHÀ THẦU

CÔNG TY CỔ PHẦN CÔNG NGHỆ MÔI TRƯỜNG XANH MHB

ĐỊA CHỈ: CN HIỆP SƠN - HIỆP SƠN - KINH MÔN - HẢI DƯƠNG

GIÁM ĐỐC

NGUYỄN VĂN BIÊN

P.KỸ THUẬT DỰ ÁN

TRẦN ĐÌNH HÒA

KIỂM TRA

TRẦN VĂN TÂN

THỂ HIỆN BẢN VẼ

NGUYỄN VĂN TUẤN

TÊN BẢN VẼ

ỐNG DẪN KHÍ NÉN

BỘ HỒ SƠ: KỸ THUẬT THI CÔNG

NGÀY PHÁT HÀNH

SỐ LƯỢNG

KÝ HIỆU BẢN VẼ